Eyb Guitars

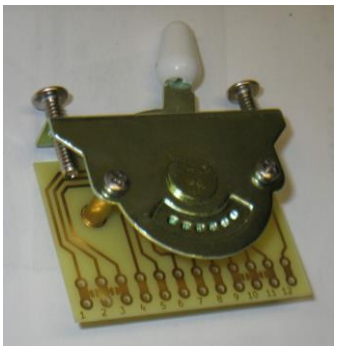

Eyb Megaswitch® 3.0 E

Einbauanleitung für den Eyb Megaswitch® 3.0

Es ist notwendig zu wissen:

· welche Magnete der verschiedenen Pickupspulen gleichpolig bzw. gegenpolig sind
· welche Kabel zu diesen führen

Für einen Humbucker-Effekt müssen immer zwei Spulen mit ungleichen Magnetpolen parallel oder seriell verbunden werden. Gleiche Magnetpole stoßen sich ab, ungleiche ziehen sich an. Zur Prüfung kann man einen beliebigen Magneten bzw. Singlecoil Pickup nehmen und diesen an die Oberseite der zu prüfenden Spule halten. Ziehen die Magnete sich an, sind sie gegenpolig, stoßen sie sich ab, sind sie gleichpolig. Bei Humbuckern ist die Zuordnung der Kabel zu den Spulen zu prüfen, falls diese nicht eindeutig aus den Angaben des Herstellers hervorgehen. Diese lassen sich prüfen durch Anschließen der Kabel an ein Multimeter (Einstellung 200 mV) und leichtes Klopfen auf die Magnetpole mit einem eisernen Gegenstand (z.B. Schraubendreher). Schlägt das Multimeter aus, so gehören die Kabel zu dieser Spule. Dieser Test funktioniert auch auf akustische Weise mit einem Verstärker.

Sind die richtigen Spulen angeschaltet, die Sounds aber "out of phase" (dünn und nasal), so sind die Kabel wie folgt zu vertauschen: bei Singlecoils "heiß" gegen "Masse", bei Humbuckern wird die serielle Verbindung aufgetrennt, stattdessen werden "heiß" und "Masse" zusammengelötet und anstatt der seriellen Verbindung angeschlossen. Die jeweiligen Kabel der aufgetrennten seriellen Verbindung werden jetzt anstatt "heiß" und "Masse" angeschlossen, entsprechend den zuvor zugeordneten Spulenzugehörigkeiten der Kabel.

Empfohlene Polaritäten zur Erzielung eines Humbucker Effekts:

Pickups Steg Mitte Hals	Polarität St M H	Typ
Single Coil / Single Coil	N S	E, T, S, M
Single Coil / Single Coil / Single Coil	N S N	E, S, M
Single Coil / Single Coil / Humbucker	N S SN	E, S, M
Single Coil / Humbucker	N NS	E, T, S, M
Humbucker/ Humbucker	NS SN	E, T, S, M
Humbucker/ Humbucker	NS NS	P*
Humbucker/ Single Coil	NS N	E, T, S, M
Humbucker / Single Coil / Humbucker	NS S SN	E, T, S, M

* beim Megaswitch P muss evtl. der Magnet eines Pickups um die eigene Achse gedreht werden, um die gewünschte Anordnung zu erzielen. **Es wird nicht empfohlen, diese Arbeiten selbst durchzuführen, sondern einem Fachman zu überlassen.**

Die genannten Anordnungen können auch umgekehrt sein. D.h. N = S und S = N führt ebenfalls zum selben Ergebnis.

Montieren Sie den Megaswitch immer so, dass die Leiterplatine zu den Saiten hinzeigt. Bei Linkshändergitarren umgekehrt, falls es der Platz in der Gitarre erlaubt. Andernfalls lassen sich alle Typen des Eyb Megaswitch® auch linkshändergerecht verdrahten. Lötanschlüsse sind gekennzeichnet mit:

1 - 12	(Typ E)
1 - 8 sowie A, B, C und D	(Typ S und T)
1 - 7	(Typ P)
A 1 - 5, B 1 - 5, C 1 - 5, D 1 - 5	(Typ M)

Nebeneinanderliegende Anschlüsse können über Lötbrücken miteinander verbunden werden. Dazu werden beide Seiten mit dem Lötkolben erhitzt und dann mit Lötzinn verbunden (es empfiehlt sich die Verwendung von Flussmittel oder flussmittelhaltigem Lötzinn). Dies bedarf zwar gewisser Übung, erspart jedoch weitgehendst das Anbringen von Überbrückungskabeln.

Eyb Guitars · Günter Eyb · Schillerstr. 48 · 71229 Leonberg · Tel.: 07152-24385
Fax: 07152-24399 · Email: eyb-guitars@t-online.de · Internet : www.eyb-guitars.eu

Eyb Guitars

Eyb Megaswitch® 3.0

Der neue Eyb Megaswitch® 3.0 wurde designt, um die Schaltmöglichkeiten zu erweitern und gleichzeitig die Bedienung zu vereinfachen. Gleichzeitig wurde die Qualität erheblich erhöht: alle Kontakte sind vergoldet, auch die des Kontaktrotors. Dies erhöht die Kontaktqualität und Lebensdauer erheblich. Das Schaltwerk ist jetzt aus Stahlblech und der Hebel kann nicht mehr abbrechen, wie gelegentlich bei älteren Versionen geschehen. Dadurch passt er auch in engere Schalterschlitze. Es müssen keine eigens angefertigten Knöpfe mehr bereitgehalten werden – alle gängigen US Knöpfe, die in zahlreichen Farben erhältlich sind, passen.
Die Anzahl der Versionen konnte auf 5 reduziert werden: E, M, P, sowie S und T.
Es werden trotz mehr Anschlussterminals pro Platine kaum mehr Überbrückungskabel benötigt, da viele der Verbindungen über Lötbrücken gemacht werden können..
Außerdem hat jedes Terminal 2 Löcher mit 1,5 mm Ø. Dies vereinfacht die Handhabung erheblich. Auch aus elektrischer Sicht wurde die Auslegung der Leiterplatten deutlich verbessert. Ganz nebenbei ist der neue Megaswitch ca. 25% leichter als der Vorgänger.

Typ E für 2 – 3 Pickups

Beim neuen Typ E können viele Schaltungen realisiert werden, die bisher nur mit dem E+ oder M möglich waren. Z. B. werden bei Gitarren mit 3 Single Coil Pickups in der Standardschaltung die Anschlüsse 1 – 4 sowie 9 – 12 nicht verwendet. Sie können für andere Optionen für Tonregler oder für alle 3 Pickups in der Mittelposition verwendet werden.

Typ M für alle nur erdenklichen Schaltungen

Hier bestehen nach wie vor schier unbegrenzte Möglichkeiten. Die Terminals sind jetzt übersichtlicher gekennzeichnet, jeweils A 1 – 5, B 1 – 5, C 1 – 5 und D 1 – 5. Das macht die Zuordnung der einzelnen Terminals klarer. Auch sind sie jetzt alle auf einer Seite der Platine und mit Lötbrücken versehen zur Vereinfachung der Verbindung untereinander, was bei diesem Typ häufig notwendig ist. Wenn die 24 Terminals nicht genügen, ist eine Variante mit 2 Platinen und Rotoren erhältlich.

Typ P für 2 Humbucker, PRS* Custom Schaltung

Hier ändert sich nichts, außer den Belegungen der Terminals.

Typ S für alle Schaltungen mit herkömmlichen 5-Weg-Schaltern

Z. B. Original Fender Stratocaster* Schaltung. Bei dem neuen Typ S wurde die Tatsache, dass man eine 4-polige Platine benutzt konsequenter umgesetzt. Es gibt mehr Optionen für Tonregler. oder Pickup-kombinationen. Die zusätzlichen Terminals sind mit A – D gekennzeicjnet.

Typ T für alle Schaltungen mit herkömmlichen 3-Weg-Schaltern

Z. B. Original Fender Telecaster* Schaltungen. Für diesen gilt dasselbe wie für Typ S. Er hat dieselbe Platine und bietet die gleichen erweiterten Optionen.

Lötbrücken

Die Handhabung der Lötbrücken ist einfach. Man kann eine Seite mit Lötzinn benetzen und diese dann mit dem Lötkolben auf die andere hinüberziehen. Es empfiehlt sich die Verwendung von Flussmittel bzw. Lötzinn mit Flussmittel. Wenn ein Irrtum vorliegt, kann die Verbindung mit Lötsauglitze auf einfache Weise wieder rückgängig gemacht werden.

*Stratocaster und Telecaster sind Warenzeichen von Fender Musical Instruments,
PRS ist ein Warenzeichen von Paul Reed Smith Guitars

Eyb Guitars · Günter Eyb · Schillerstr. 48 · 71229 Leonberg · Tel.: 07152-24385
Fax: 07152-24399 · Email: eyb-guitars@t-online.de · Internet : www.eyb-guitars.eu

Eyb Guitars

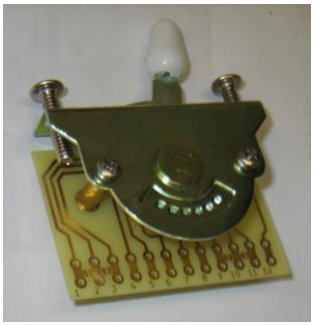

Eyb Megaswitch® Typ E

2 Humbucker # 1

Empfohlene Magnetpolaritäten: N/S N/S (oder umgekehrt)

Position	Sound	brummfrei
1	Halshumbucker	x
2	Halshumbucker gesplittet, halsseitige Spule	
3	Steghumbucker + Halshumbucker, beide gesplittet, äußere Spulen	x
4	Steghumbucker, gesplittet, stegseitige Spule	
5	Steghumbucker	x

Terminal	Anschluss
1	Masse
2	verbinden mit 1 über Lötbrücke
3	frei
4	Steghumbucker serielle Verbindung
5	Halshumbucker +Pol
6	frei
7	Steghumbucker +Pol
8	Ausgang (zum Volume Poti)
9	frei
10	Masse
11	Verbinden mit 10 über Lötbrücke
12	Halshumbucker serielle Verbindung

Permanente Verbindungen:
Alle –Pole und Abschirmkabel an Masse

Eyb Guitars · Günter Eyb · Schillerstr. 48 · 71229 Leonberg · Tel.: 07152-24385
Fax: 07152-24399 · Email: eyb-guitars@t-online.de · Internet : www.eyb-guitars.eu

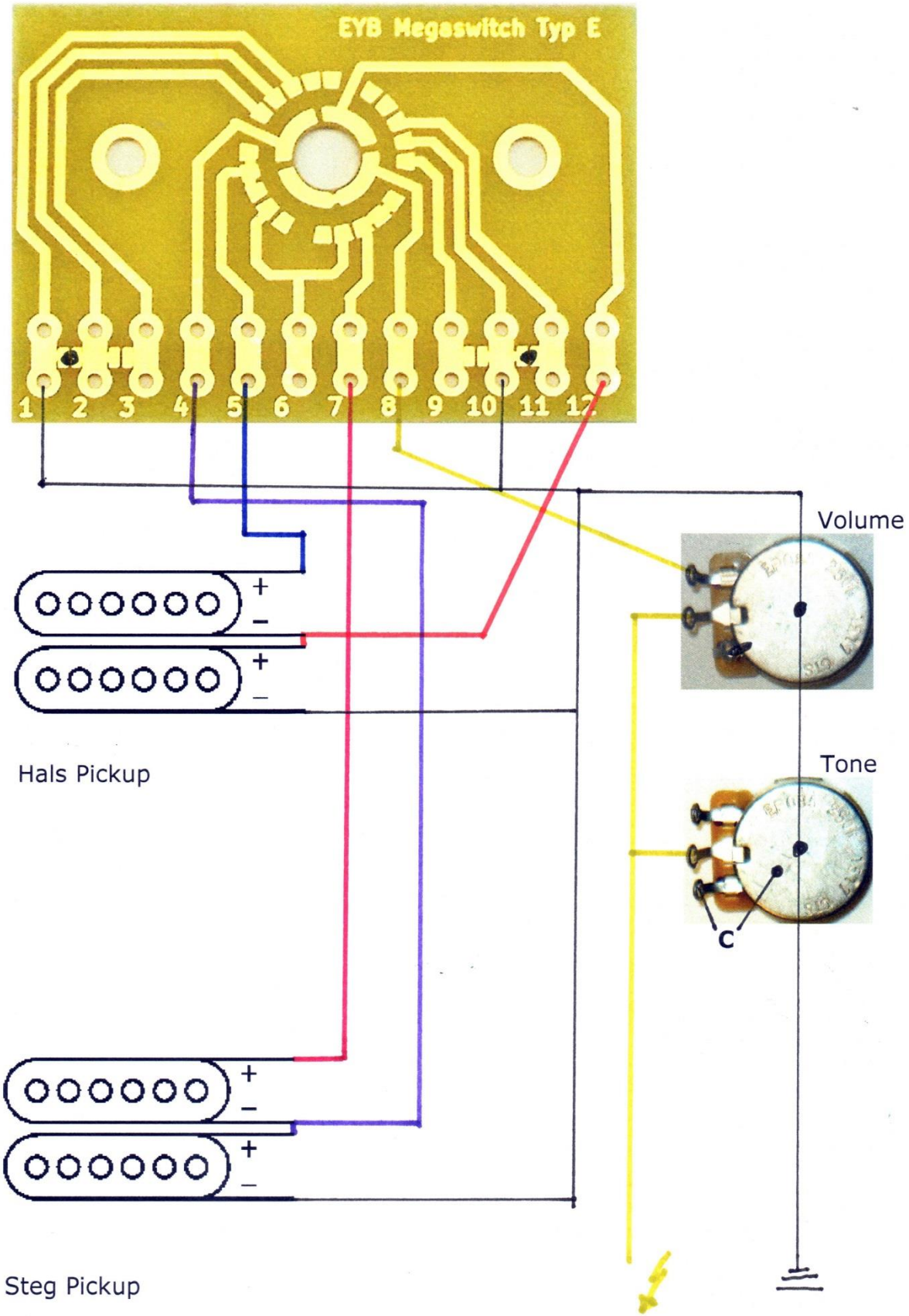
EYB Megaswitch Typ E
1 2 3 4 5 6 7 8 9 10 11 12
Volume
Tone
C
Hals Pickup
Steg Pickup

Eyb Guitars

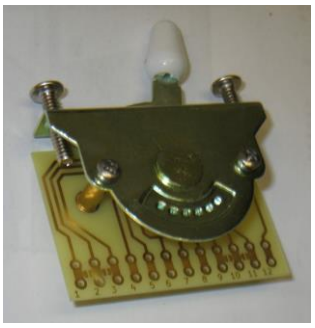

Eyb Megaswitch® Typ E

2 Humbucker # 2

Empfohlene Magnetpolaritäten: N/S N/S (oder umgekehrt)

Position	Sound	brummfrei
1	Halshumbucker	x
2	Halshumbucker gesplittet, halsseitige Spule	
3	Steg- und Halshumbucker, beide gesplittet, innere Spulen	x
4	Steghumbucker, gesplittet, stegseitige Spule	
5	Steghumbucker	x

Terminal	Anschluss
1	Ausgang (zum Volume Poti) bzw. verbinden mit 8
2	Masse
3	frei
4	Steghumbucker serielle Verbindung
5	Halshumbucker +Pol
6	frei
7	Steghumbucker +Pol
8	Ausgang (zum Volume Poti)
9	frei
10	Masse
11	Ausgang (zum Volume Poti) bzw. verbinden mit 8
12	Halshumbucker serielle Verbindung

Permanente Verbindungen:
Alle –Pole und Abschirmkabel an Masse

Eyb Guitars · Günter Eyb · Schillerstr. 48 · 71229 Leonberg · Tel.: 07152-24385
Fax: 07152-24399 · Email: eyb-guitars@t-online.de · Internet : www.eyb-guitars.eu

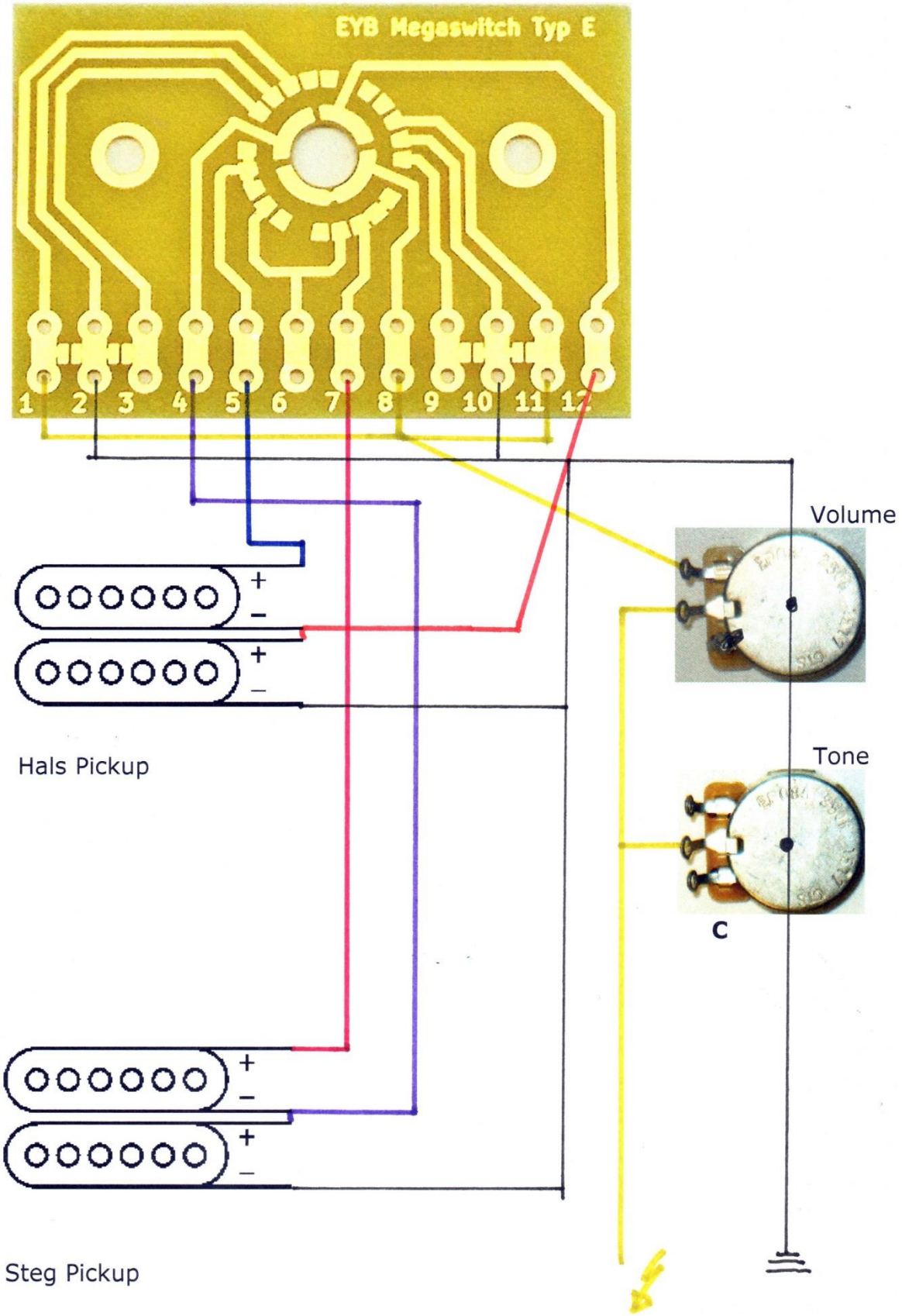
EYB Megaswitch Typ E
1
2
3
4
5
6
7
8
9
10
11
12
Volume
Tone
C
Hals Pickup
Steg Pickup

Eyb Guitars

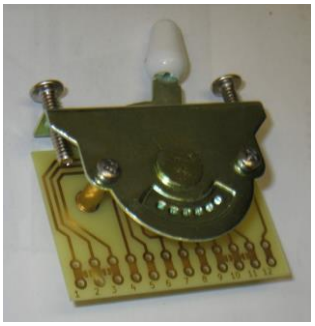

Eyb Megaswitch® Typ E

2 Humbucker # 3

Position	Sound	brummfrei
1	Halshumbucker	x
2	Halshumbucker gesplittet, halsseitige Spule	
3	Steg- und Halshumbucker	x
4	Steghumbucker, gesplittet, stegseitige Spule	
5	Steghumbucker	x

Terminal	Anschluss
1	frei
2	Masse
3	frei
4	Steghumbucker serielle Verbindung
5	Halshumbucker +Pol
6	frei
7	Steghumbucker +Pol
8	Ausgang (zum Volume Poti)
9	frei
10	Masse
11	frei
12	Halshumbucker serielle Verbindung

Permanente Verbindungen:
Alle –Pole und Abschirmkabel an Masse

Eyb Guitars · Günter Eyb · Schillerstr. 48 · 71229 Leonberg · Tel.: 07152-24385
Fax: 07152-24399 · Email: eyb-guitars@t-online.de · Internet : www.eyb-guitars.eu

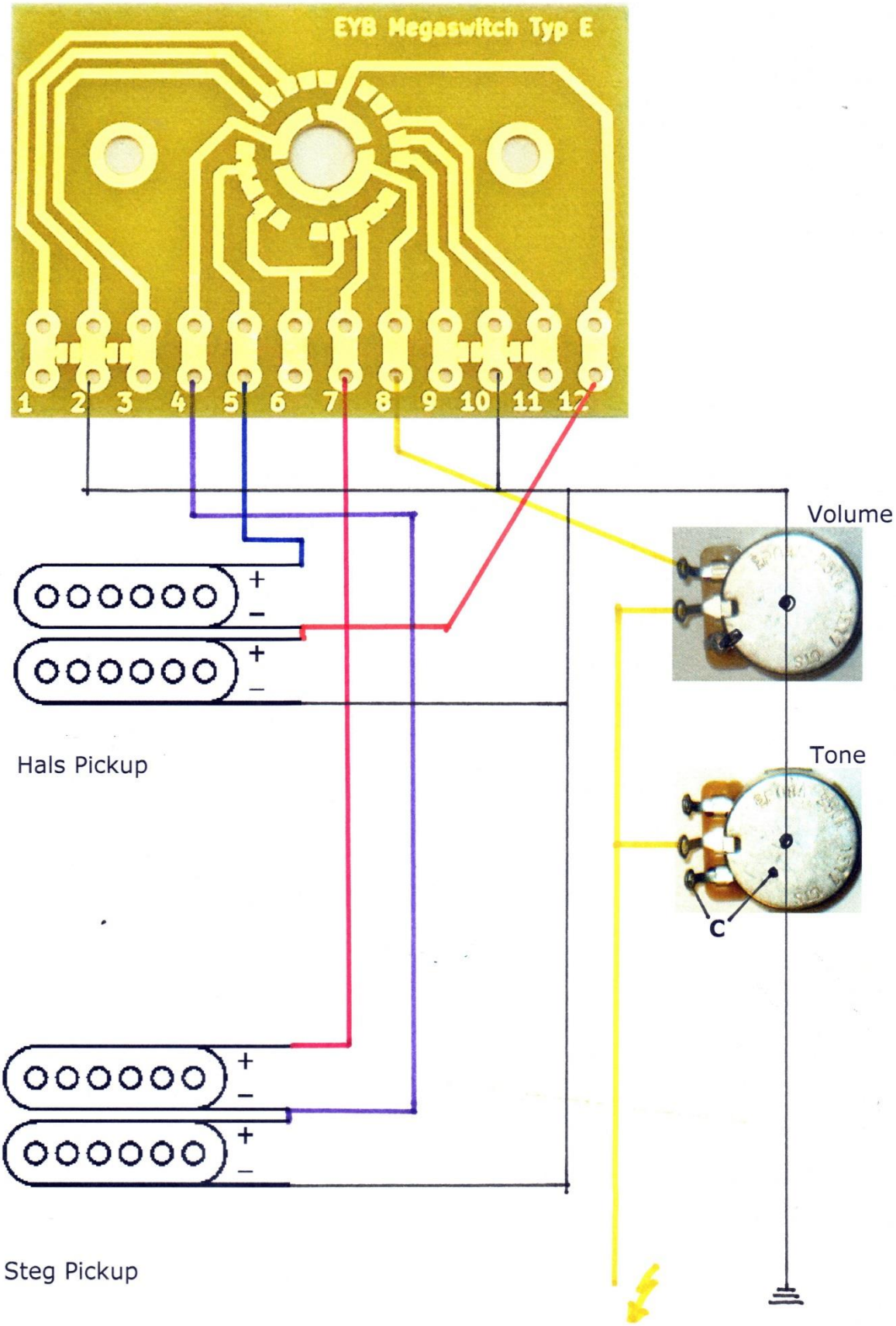
EYB Megaswitch Typ E
1 2 3 4 5 6 7 8 9 10 11 12
Volume
Tone
C
Hals Pickup
Steg Pickup

Eyb Guitars

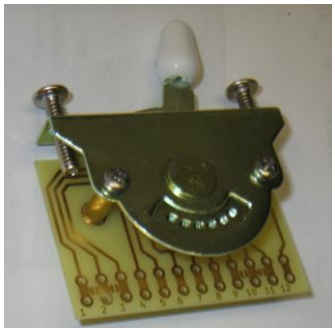

Eyb Megaswitch® 3.0 Typ E

Halshumbucker + Steg Single Coil

Empfohlene Magnetpolaritäten: N N/S oder umgekehrt

Position	Sound	brummfrei
1	Halshumbucker	x
2	Halshumbucker gesplittet (halsseitige Spule)	
3	Halshumbucker gesplittet (stegseitige Spule) und Stegpickup	x
4	Halshumbucker und Stegpickup	
5	Stegpickup	

Terminal	Anschluss
1	frei
2	frei
3	frei
4	frei
5	Halspickup +Pol
6	Verbinden mit Terminal 5
7	Stegpickup +Pol
8	Ausgang (zum Volume Poti)
9	frei
10	Masse
11	Ausgang (verbinden mit 8)
12	Halshumbucker serielle Verbindung

Permanente Anschlüsse:
Alle –Pole und Abschirmkabel der Pickups an Masse

Eyb Guitars · Günter Eyb · Schillerstr. 48 · 71229 Leonberg · Tel.: 07152-24385
Fax: 07152-24399 · Email: eyb-guitars@t-online.de · Internet : www.eyb-guitars.eu

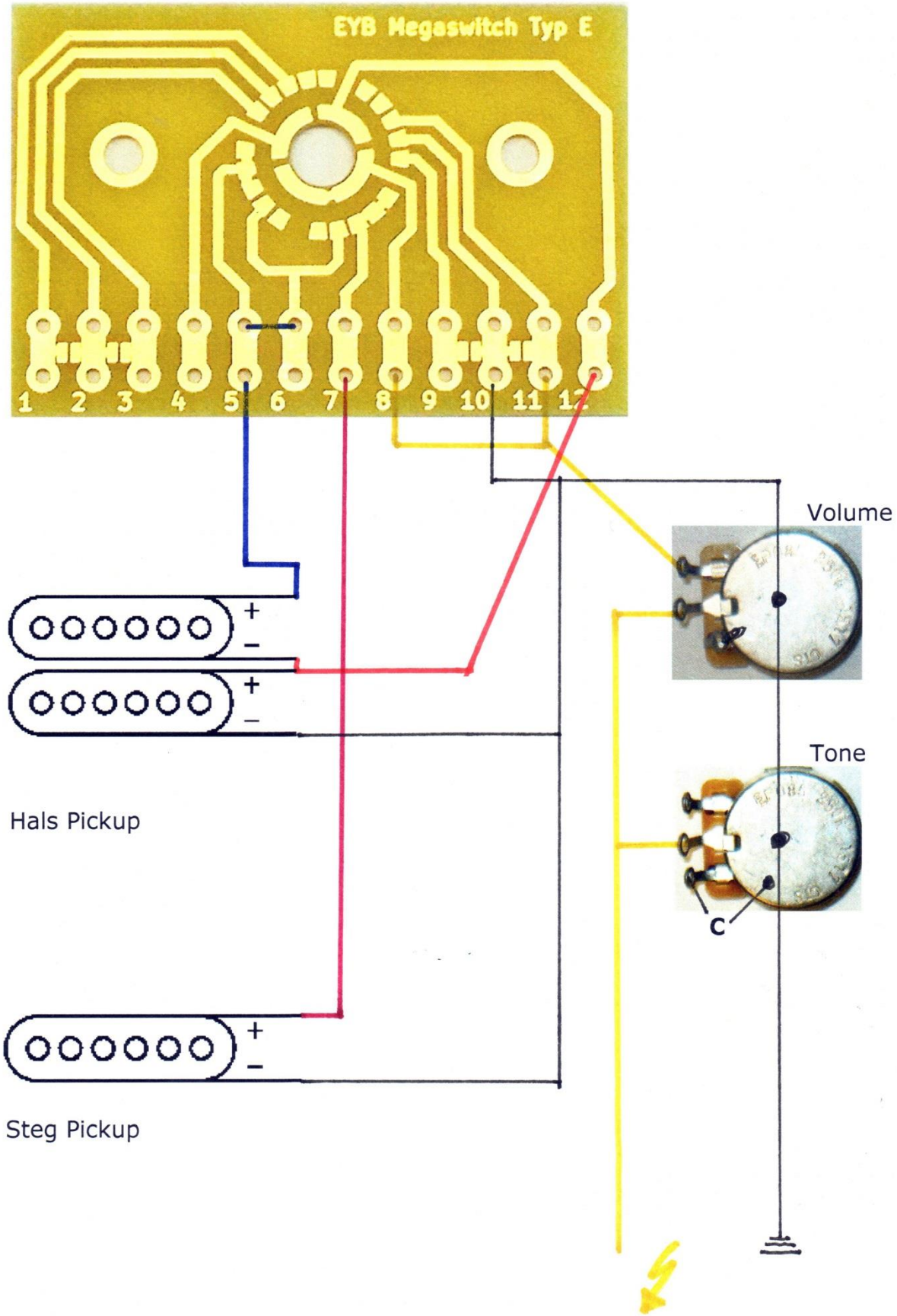
EYB Megaswitch Typ E
1 2 3 4 5 6 7 8 9 10 11 12
Volume
Tone
C
Hals Pickup
Steg Pickup

Eyb Guitars

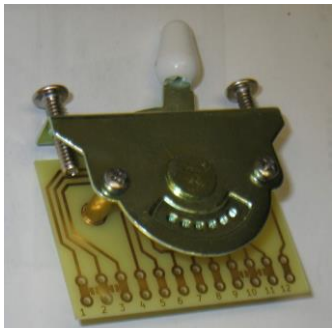

Eyb Megaswitch® 3.0 Typ E

Halshumbucker + Steg Single Coil

Empfohlene Magnetpolaritäten: N N/S oder umgekehrt

Position	Sound	brummfrei
1	Halshumbucker	x
2	Halshumbucker gesplittet (halsseitige Spule)	
3	Halshumbucker gesplittet (stegseitige Spule) und Stegpickup tapped	x
4	Halshumbucker und Stegpickup	
5	Stegpickup	

Terminal	Anschluss
1	Ausgang (verbinden mit 8)
2	frei
3	frei
4	Stegpickup Coil Tap
5	Halspickup +Pol
6	Verbinden mit Terminal 5
7	Stegpickup +Pol
8	Ausgang (zum Volume Poti)
9	frei
10	Masse
11	Ausgang (verbinden mit 8)
12	Halshumbucker serielle Verbindung

Permanente Anschlüsse:
Alle –Pole und Abschirmkabel der Pickups an Masse

Eyb Guitars · Günter Eyb · Schillerstr. 48 · 71229 Leonberg · Tel.: 07152-24385
Fax: 07152-24399 · Email: eyb-guitars@t-online.de · Internet : www.eyb-guitars.eu

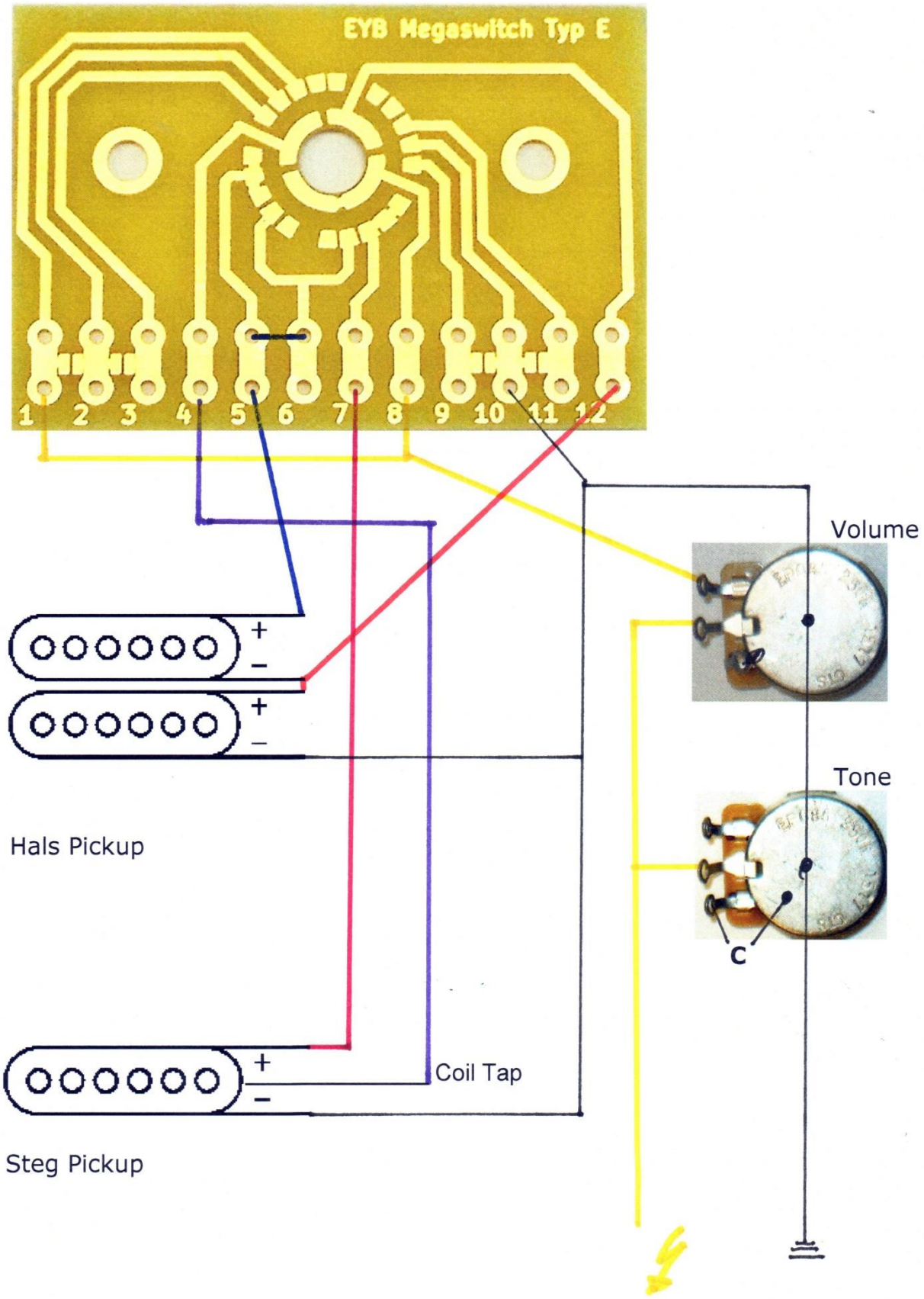
EYB Megaswitch Typ E
1 2 3 4 5 6 7 8 9 10 11 12
Volume
Tone
C
Hals Pickup
Coil Tap
Steg Pickup

Eyb Guitars

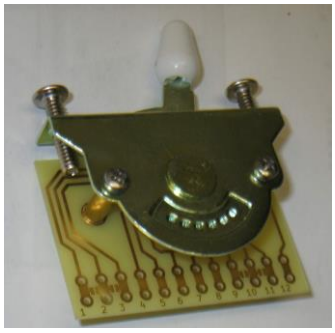

Eyb Megaswitch® 3.0 Typ E

Hals Single Coil + Steg Humbucker

Empfohlene Magnetpolaritäten: S S/N (oder umgekehrt)

Position	Sound	brummfrei
1	Halspickup	
2	Halspickup und Steghumbucker	
3	Steghumbucker gesplittet (stegseitige Spule) und Halspickup	x
4	Steghumbucker gesplittet (Stegseitige Spule)	
5	Steghumbucker	x

Terminal	Anschluss
1	Masse bzw. verbinden mit 2 über Lötbrücke
2	Masse
3	frei
4	Steghumbucker serielle Verbindung
5	Halspickup +Pol
6	Steghumbucker +Pol bzw. verbinden mit 7
7	Steghumbucker +Pol
8	Ausgang (zum Volume Poti)
9	frei
10	frei
11	frei
12	frei

Permanente Anschlüsse:
Alle –Pole und Abschirmkabel der Pickups an Masse

Eyb Guitars · Günter Eyb · Schillerstr. 48 · 71229 Leonberg · Tel.: 07152-24385
Fax: 07152-24399 · Email: eyb-guitars@t-online.de · Internet : www.eyb-guitars.eu

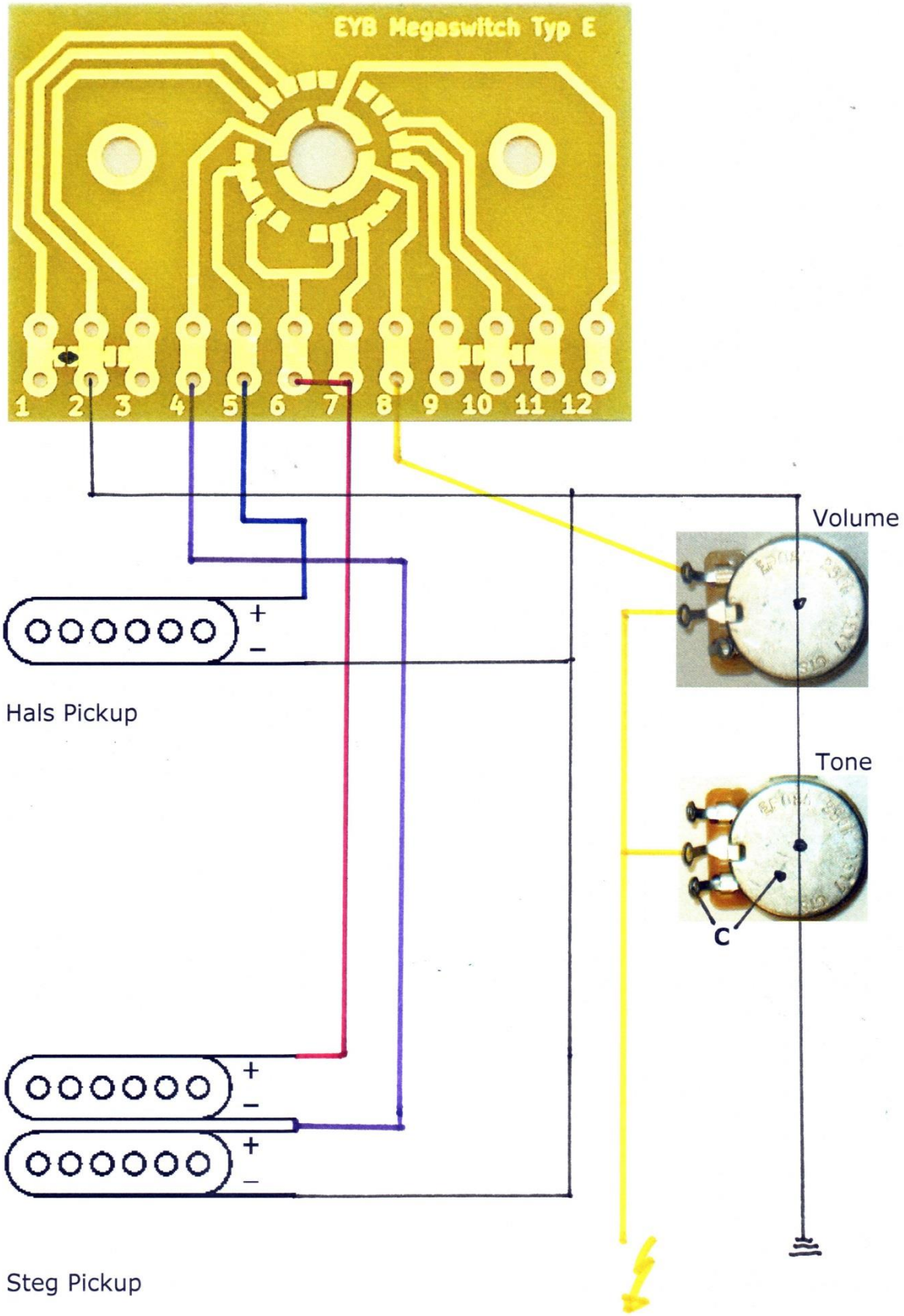
EYB Megaswitch Typ E
1 2 3 4 5 6 7 8 9 10 11 12
Volume
Tone
C
Hals Pickup
Steg Pickup

Eyb Guitars

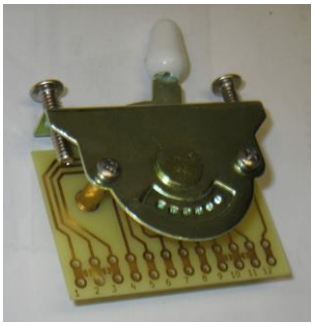

Eyb Megaswitch® 3.0 Typ E

2 Humbucker + 1 Single Coil # 1

Empfohlene Magnetpolaritäten: N/S S N/S (oder umgekehrt)

Position	Sound	brummfrei
1	Halshumbucker	x
2	Halshumbucker, gesplittet (halsseitige Spule) und Mittelpickup	x
3	Steghumbucker, gesplittet (stegseitige Spule) und Halshumbucker, gesplittet (halsseitige Spule)	x
4	Steghumbucker, gesplittet (halsseitige Spule) Und Mittelpickup	x
5	Steghumbucker	x

Terminal	Anschluss
1	Ausgang (zum Volume Poti) bzw. verbinden mit 8
2	Masse
3	frei
4	Steghumbucker serielle Verbindung
5	Halspickup +Pol
6	Mittelpickup +Pol
7	Steghumbucker +Pol
8	Ausgang (zum Volume Poti)
9	frei
10	Masse
11	Verbinden mit 10 über Lötbrücke
12	Halshumbucker serielle Verbindung

Permanente Anschlüsse:
Alle –Pole und Abschirmkabel der Pickups an Masse

Eyb Guitars · Günter Eyb · Schillerstr. 48 · 71229 Leonberg · Tel.: 07152-24385
Fax: 07152-24399 · Email: eyb-guitars@t-online.de · Internet : www.eyb-guitars.eu

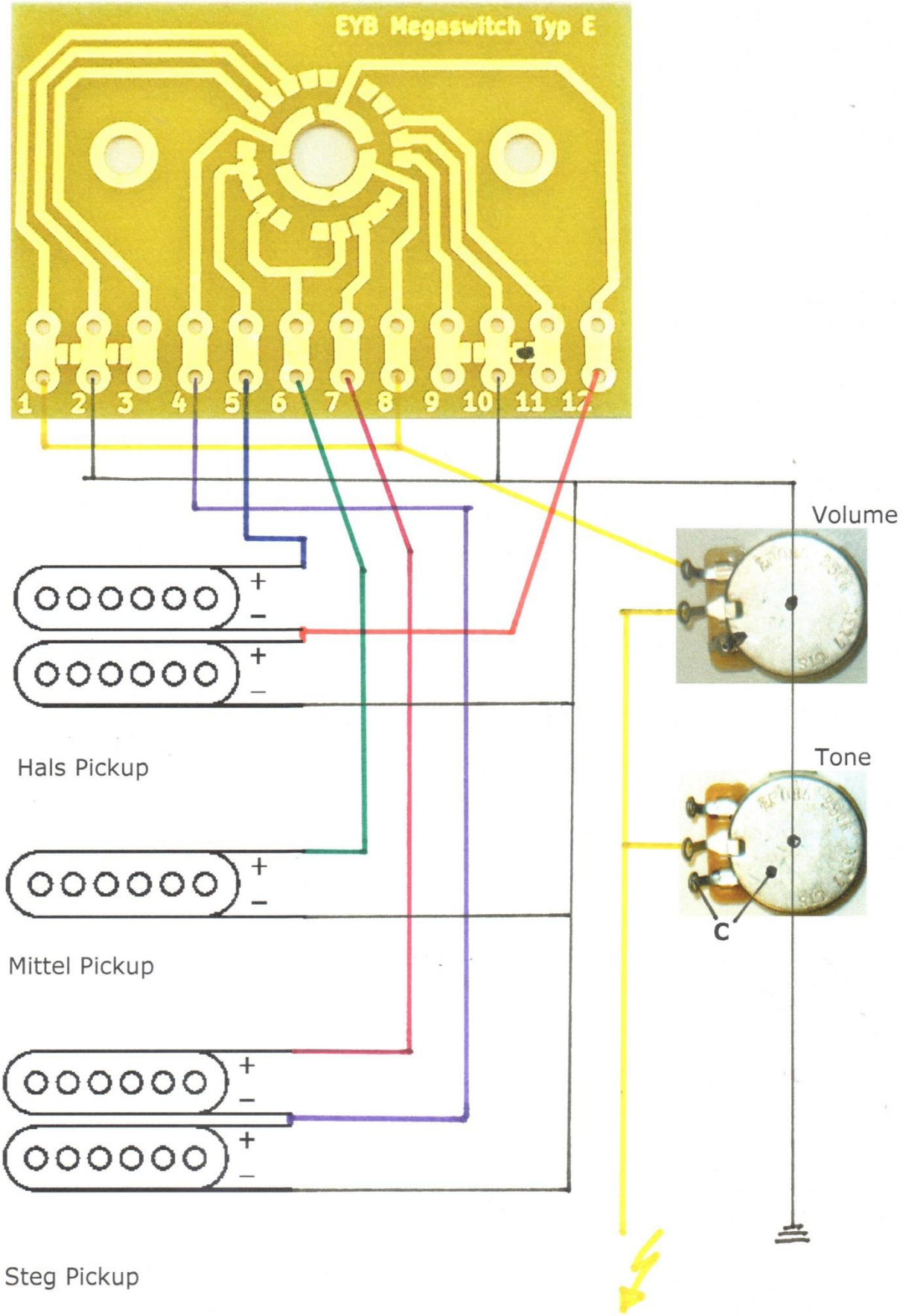
EYB Megaswitch Typ E
1 2 3 4 5 6 7 8 9 10 11 12
Volume
Tone
C
Hals Pickup
Mittel Pickup
Steg Pickup

Eyb Guitars

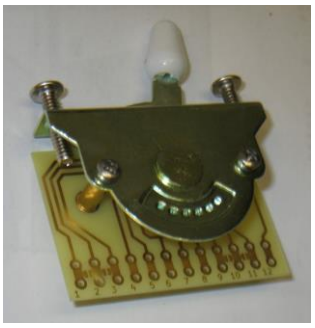

Eyb Megaswitch® 3.0 Typ E

2 Humbucker + 1 Single Coil # 2

Empfohlene Magnetpolaritäten: N/S S N/S (oder umgekehrt)

Position	Sound	brummfrei
1	Halshumbucker	
2	Halshumbucker, gesplittet (halsseitige Spule) und Mittelpickup	
3	Steg- und Halshumbucker voll	x
4	Steghumbucker, gesplittet (stegseitige Spule) und Mittelpickup	x
5	Steghumbucker	x

Terminal	Anschluss
1	frei
2	Masse
3	frei
4	Steghumbucker serielle Verbindung
5	Halspickup +Pol
6	Mittelpickup +Pol
7	Steghumbucker +Pol
8	Ausgang (zum Volume Poti)
9	frei
10	Masse
11	frei
12	Halshumbucker serielle Verbindung

Permanente Anschlüsse:
Alle –Pole und Abschirmkabel der Pickups an Masse

Eyb Guitars · Günter Eyb · Schillerstr. 48 · 71229 Leonberg · Tel.: 07152-24385
Fax: 07152-24399 · Email: eyb-guitars@t-online.de · Internet : www.eyb-guitars.eu

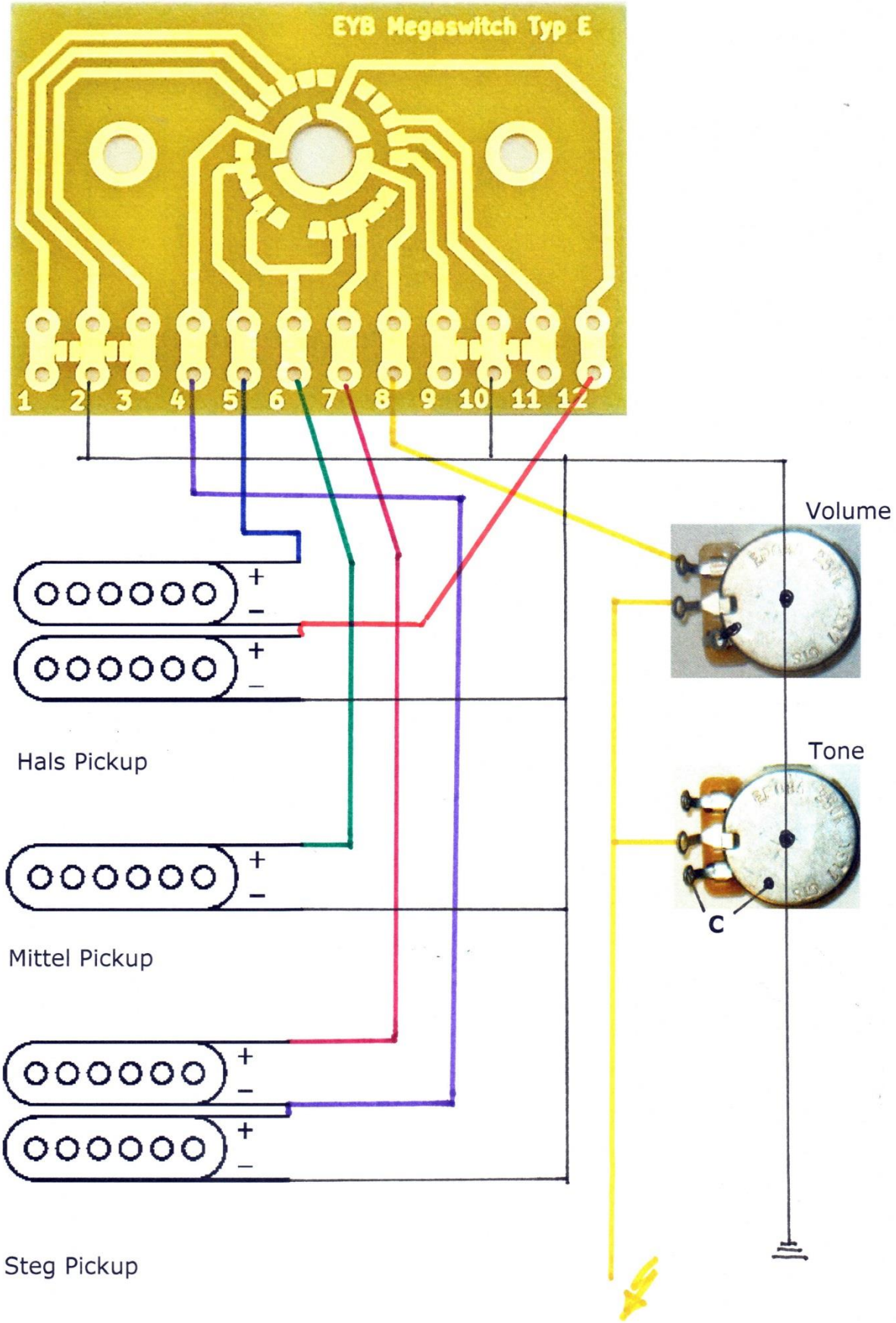
EYB Megaswitch Typ E
1 2 3 4 5 6 7 8 9 10 11 12
Volume
Tone
C
Hals Pickup
Mittel Pickup
Steg Pickup

Eyb Guitars

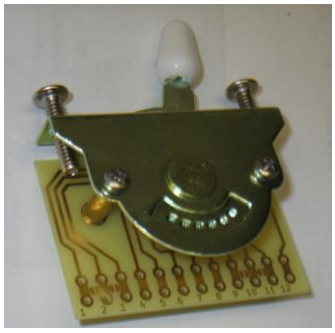

Eyb Megaswitch® 3.0 Typ E

Hals Single Coil + Steg Humbucker

Empfohlene Magnetpolaritäten: S S/N (oder umgekehrt)

Position	Sound	brummfrei
1	Halspickup	
2	Halspickup und Steghumbucker	
3	Steghumbucker gesplittet (stegseitige Spule) und Halspickup	x
4	Steghumbucker gesplittet (Stegseitige Spule)	
5	Steghumbucker	x

Terminal	Anschluss
1	Masse bzw. verbinden mit 2 über Lötbrücke
2	Masse
3	frei
4	Steghumbucker serielle Verbindung
5	Halspickup +Pol
6	Steghumbucker +Pol bzw. verbinden mit 7
7	Steghumbucker +Pol
8	Ausgang (zum Volume Poti)
9	frei
10	frei
11	frei
12	frei

Permanente Anschlüsse:
Alle –Pole und Abschirmkabel der Pickups an Masse

Eyb Guitars · Günter Eyb · Schillerstr. 48 · 71229 Leonberg · Tel.: 07152-24385
Fax: 07152-24399 · Email: eyb-guitars@t-online.de · Internet : www.eyb-guitars.eu

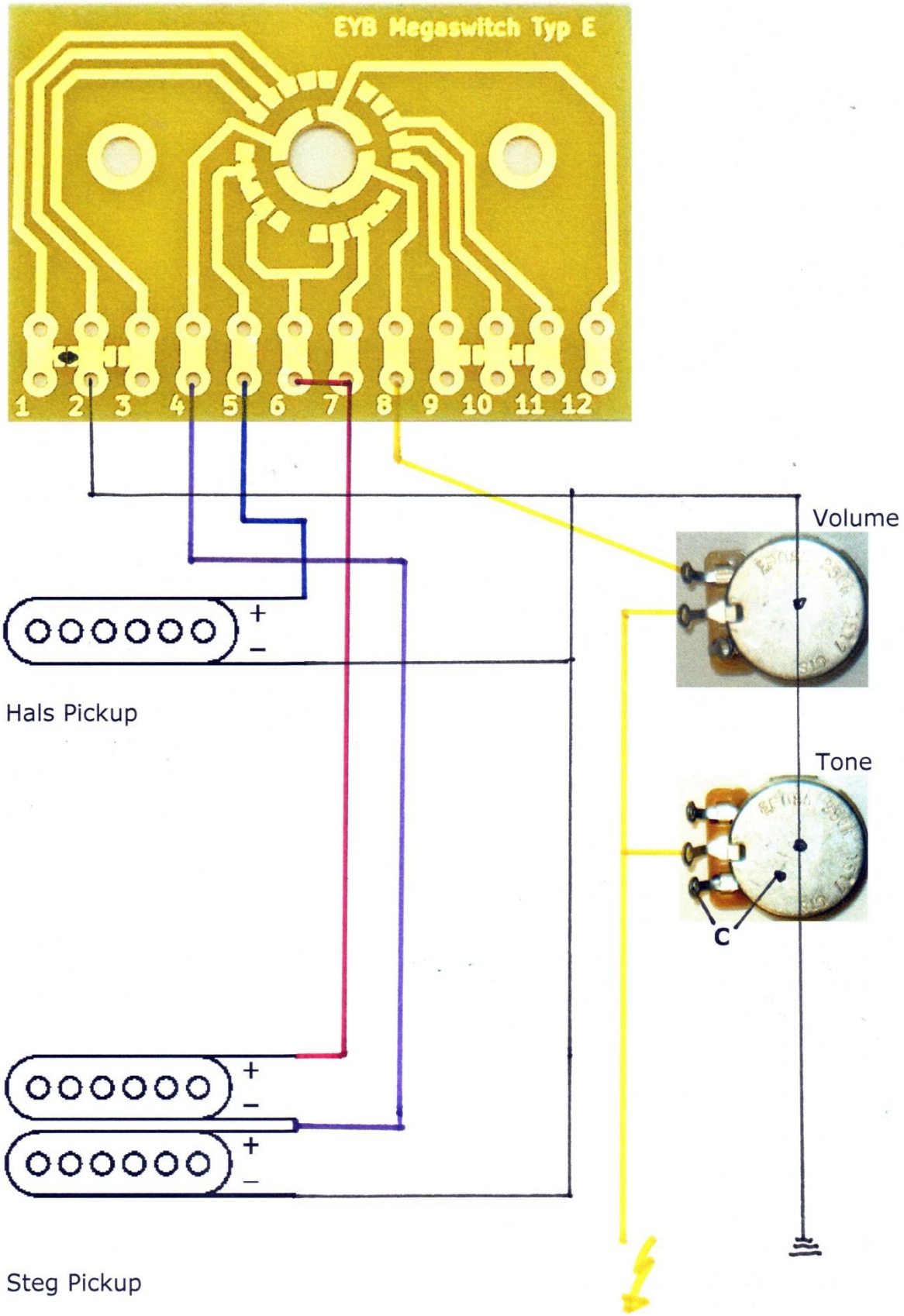
EYB Megaswitch Typ E
1 2 3 4 5 6 7 8 9 10 11 12
Volume
Tone
C
Hals Pickup
Steg Pickup

Eyb Guitars

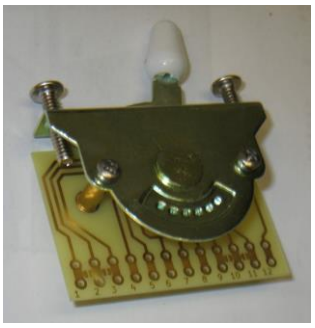

Eyb Megaswitch® 3.0 Typ E

2 Single Coils + Steghumbucker # 2

Empfohlene Magnetpolaritäten: S S S/N (oder umgekehrt)

Position	Sound	brummfrei
1	Halspickup	
2	Hals- und Mittelpickup	
3	Steg-pickup gesplittet (stegseitige Spule) und Halspickup	x
4	Steghumbucker gesplittet (stegseitige Spule) und Mittelpickup	x
5	Steghumbucker	x

Terminal	Anschluss
1	Masse
2	Verbinden mit 1 über Lötbrücke
3	frei
4	Steghumbucker serielle Verbindung
5	Halspickup +Pol
6	Mittelpickup +Pol
7	Stegpickup +Pol
8	Ausgang (zum Volume Poti)
9	frei
10	frei
11	frei
12	frei

Permanente Anschlüsse:
Alle –Pole und Abschirmkabel der Pickups an Masse

Eyb Guitars · Günter Eyb · Schillerstr. 48 · 71229 Leonberg · Tel.: 07152-24385
Fax: 07152-24399 · Email: eyb-guitars@t-online.de · Internet : www.eyb-guitars.eu

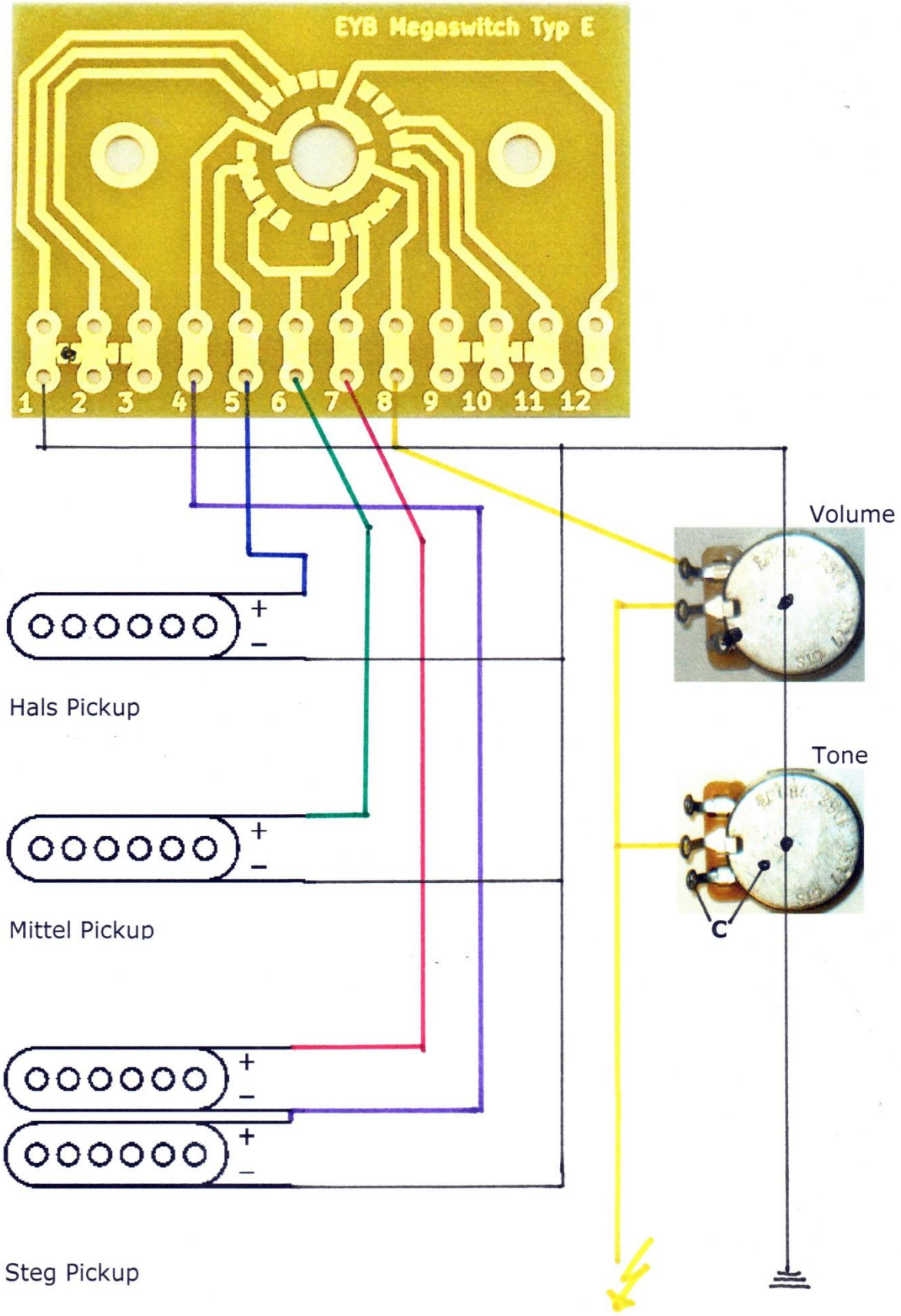
EYB Megaswitch Typ E
1 2 3 4 5 6 7 8 9 10 11 12
Volume
Tone
C
Hals Pickup
Mittel Pickup
Steg Pickup

Eyb Guitars

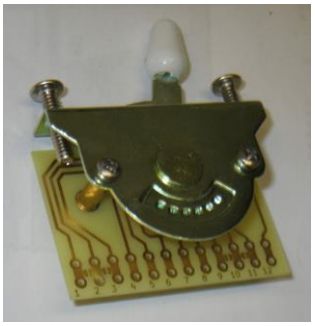

Eyb Megaswitch® 3.0 Typ E

2 Single Coils + Eybbucker (oder anderer Humbucker), mit Leadswitch

Empfohlene Magnetpolaritäten: S N N/S

Position	Sound	Lead Switch Pos 1	brummfrei
1	Halspickup		
2	Hals- und Mittelpickup		x
3	halsseitige Spule des Eybbuckers und Halspickup		x
4	stegseitige Spule des Eybbuckers und Mittelpickup		x
5	stegseitige Spule des Eybbuckers		

Sound Lead Switch Pos 2

Eybbucker (oder anderer Humbucker)

Terminal	Anschluss
1	verbinden mit 8
2	Masse
3	verbinden mit 2 über Lötbrücke
4	Lead Switch D
5	Halspickup +Pol
6	Mittelpickup +Pol
7	Lead Switch I
8	Lead Switch E
9	frei
10	frei
11	frei
12	frei

Lead Switch, on/on, 3-polig

< Schaltrichtung >

A = F = Ausgang
B = Eybbucker +Pol
C = Megaswitch Terminal 7
D = Masse
E = Megaswitch Terminal 8
F = A
G = frei
H = Eybbucker serielle Verbindung
I = Megaswitch Terminal 4

A	B	C
D	E	F
G	H	I

Permanente Anschlüsse:

Alle –Pole der Pickups an Masse
Alle Abschirmkabel an Masse

Eyb Guitars · Günter Eyb · Schillerstr. 48 · 71229 Leonberg · Tel.: 07152-24385
Fax: 07152-24399 · Email: eyb-guitars@t-online.de · Internet : www.eyb-guitars.eu

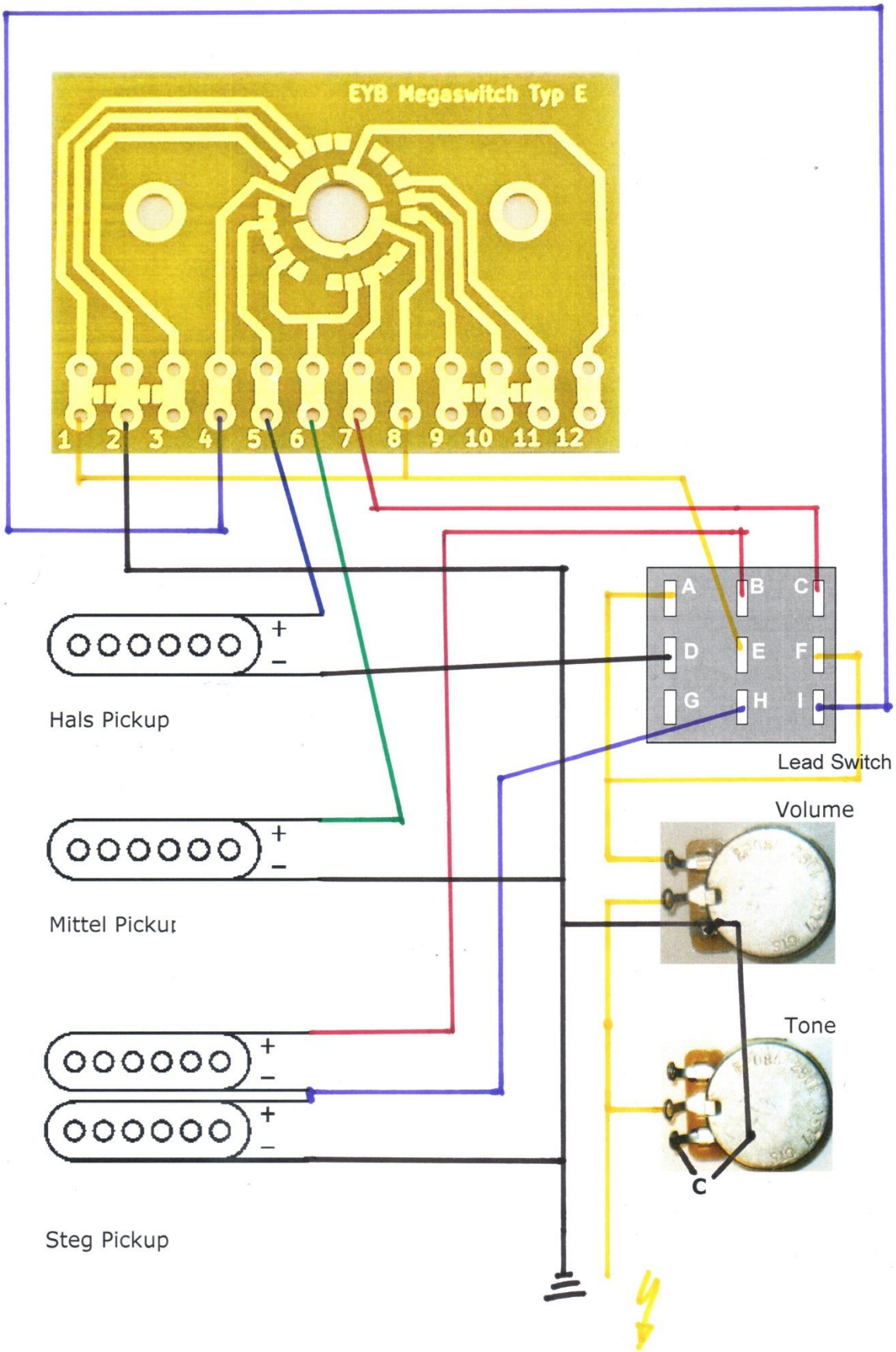
EYB Megaswitch Typ E
1 2 3 4 5 6 7 8 9 10 11 12
A B C
D E F
G H I
Lead Switch
Hals Pickup
Mittel Pickup
Steg Pickup
Volume
Tone
C

Eyb Guitars

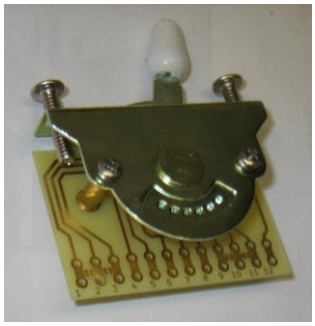

Eyb Megaswitch® 3.0 Typ E

3 Single Coils # 1

Empfohlene Magnetpolaritäten: N S N (oder umgekehrt)

Position	Sound	brummfrei
1	Halspickup	
2	Hals- und Mittelpickup	x
3	Steg- und Halspickup	
4	Mittel- und Stegpickup	x
5	Stegpickup	

Terminal	Anschluss
1	frei
2	frei
3	frei
4	frei
5	Halspickup +Pol + Tonepoti für Halspickup
6	Mittelpickup +Pol
7	Stegpickup +Pol + Tonepoti für Stegpickup
8	Ausgang (zum Volume Poti)
9	frei
10	frei
11	frei
12	frei

Die beiden Tonepotis müssen mit getrennten Kondensatoren versehen werden! Bei dieser Schaltung sind alle 5 Positionen über ein Tonepoti beeinflussbar.
Terminals 1 – 4 und 9 – 12 können für weitere Schaltoptionen benutzt werden. Z. B. Pickup- oder Tonreglerkombinationen

Permanente Anschlüsse:
Alle –Pole der Pickups an Masse

Eyb Guitars · Günter Eyb · Schillerstr. 48 · 71229 Leonberg · Tel.: 07152-24385
Fax: 07152-24399 · Email: eyb-guitars@t-online.de · Internet : www.eyb-guitars.eu

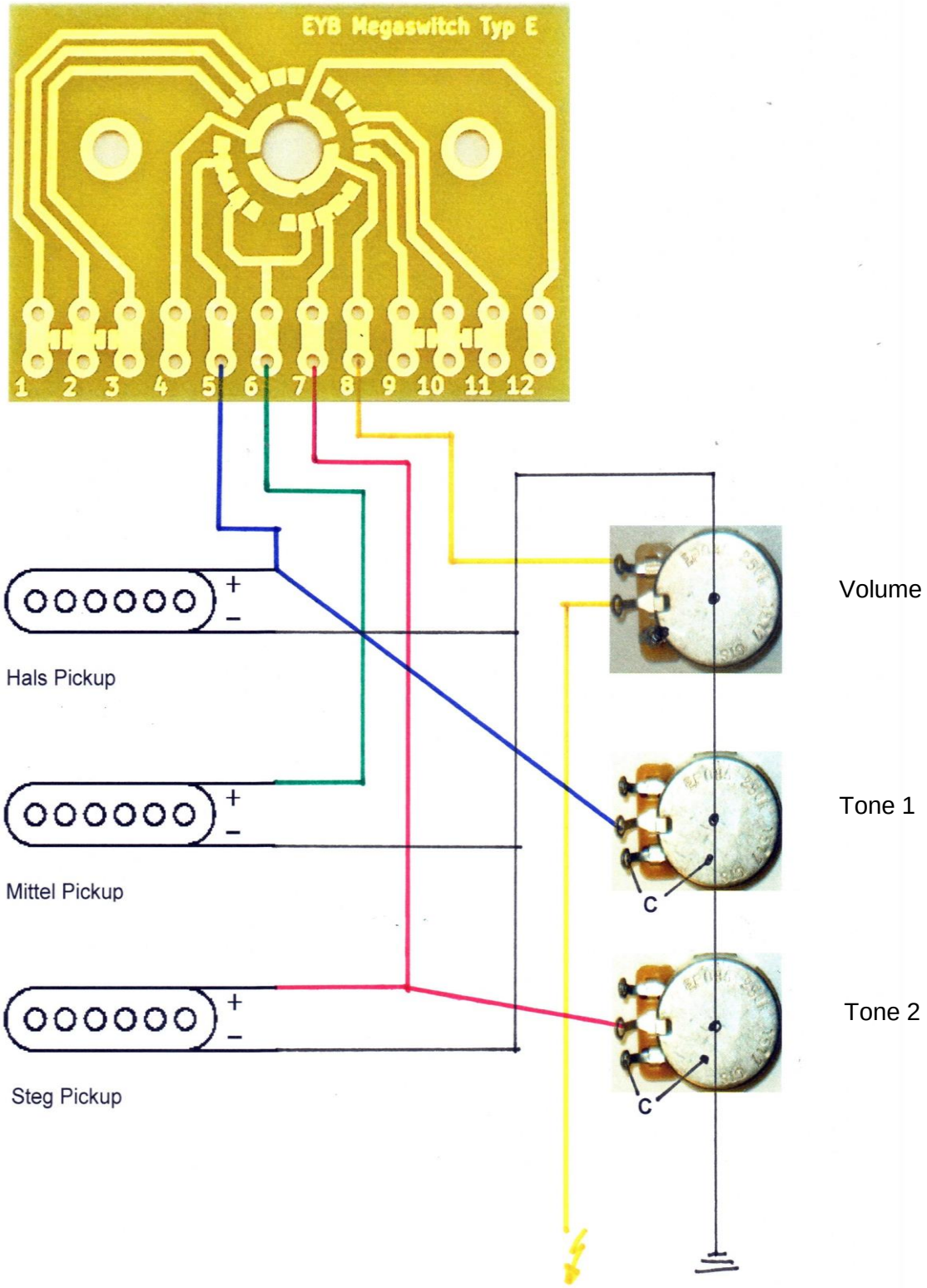
EYB Megaswitch Typ E
1 2 3 4 5 6 7 8 9 10 11 12
Hals Pickup
Mittel Pickup
Steg Pickup
Volume
Tone 1
Tone 2
C
C

1

Eyb Guitars

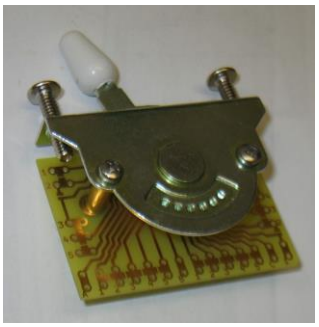

Eyb Megaswitch@ 3.0 Typ M

2 Single Coils
Empfohlene Polaritäten: N S oder umgekehrt

Pos	Sound	brummfrei
1	Halspickup	
2	Hals- und Stegpickup seriell	x
3	Hals- und Stegpickup parallel	x
4	Hals- und Stegpickup ½ out of phase	
5	Stegpickup	

Terminal	Anschlüsse	Terminal	Anschlüsse
A	Halspickup +Pol	**C**	Stegpickup +Pol
A1	Ausgang (Volume Poti)	C1	frei
A2	Brücke zu B2	C2	Ausgang (= A1 = A3 = C5)
A3	Ausgang (= A1= C2 = C5)	C3	= C2 über Lötbrücke
A4	= A3 über Lötbrücke	C4	Masse (= B3 = B5)
A5	frei	C5	Ausgang (= C2 = A1 = A3
B	Stegpickup –Pol (ohne Abschirmung)	**D**	über 22nF Kondensator a Ausgang
B1	frei	D1	frei
B2	Brücke zu A2	D2	frei
B3	Masse (= B5 = C4)	D3	frei
B4	Brücke zu D4	D4	Brücke zu B4
B5	Masse (= B3 = C4)	D5	frei

Permanente Verbindungen:
Halspickup –Pol an Masse, alle Abschirmkabel an Masse
Bei Telecaster* Pickups mit Metallplatte muss diese vom -Pol des Pickups getrennt und separat an Masse gelegt werden.

*Stratocaster und Telecaster sind eingetragene Warenzeichen von Fender Musical Instruments

Eyb Guitars · Günter Eyb · Schillerstr. 48 · 71229 Leonberg · Tel.: 07152-24385
Fax: 07152-24399 · Email: eyb-guitars@t-online.de · Internet : www.eyb-guitars.eu

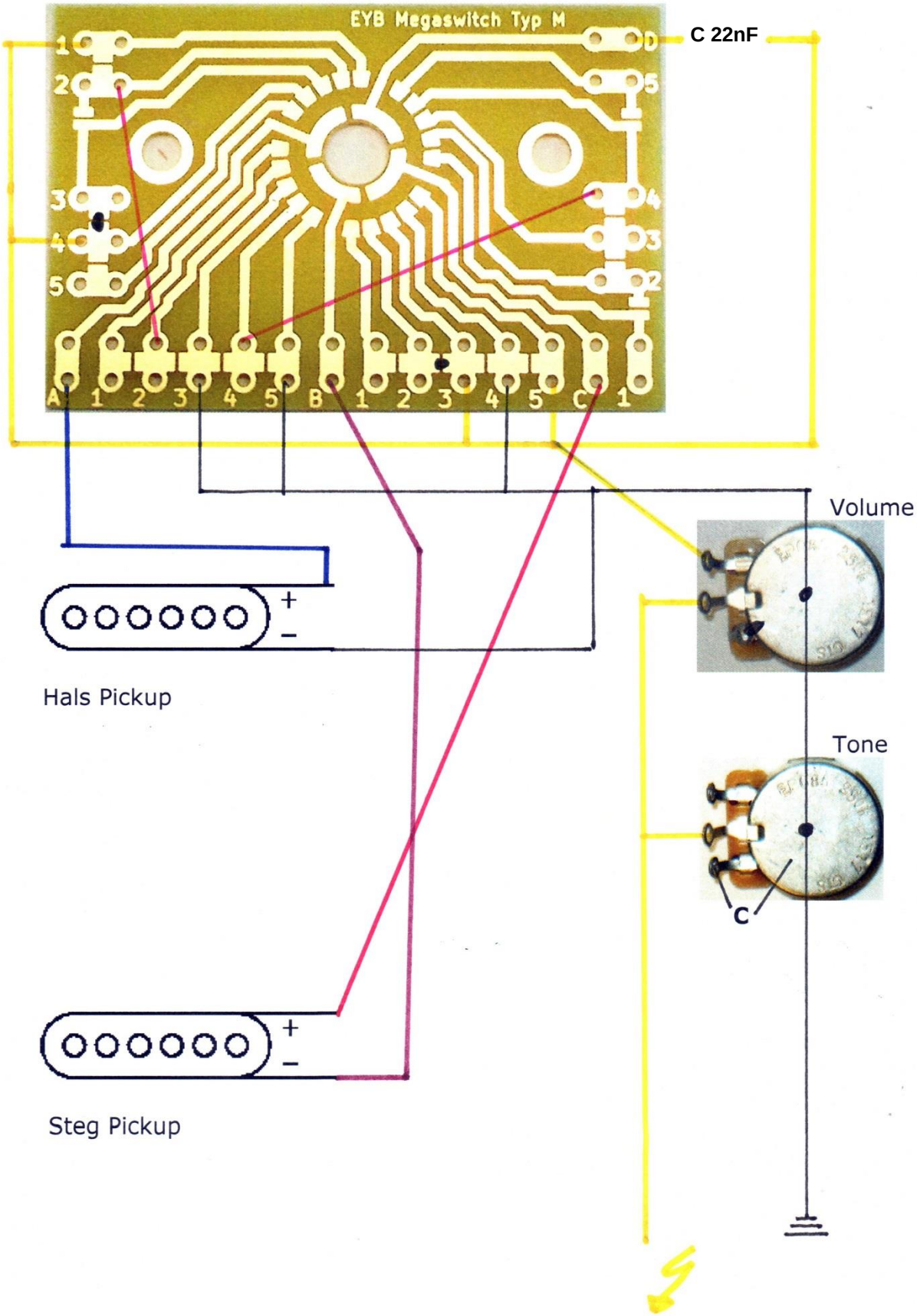
EYB Megaswitch Typ M
C 22nF
Volume
Tone
C
Hals Pickup
Steg Pickup

Eyb Guitars

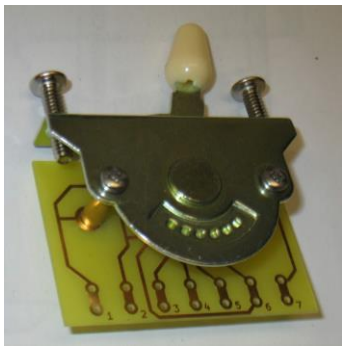

Eyb Megaswitch® 3.0 Typ P

2 Humbucker # 1

Die Version P des Megaswitch wurde kreiert für Gitarristen, die die 5 Pickup-Kombinationen der Paul Reed Smith Custom lieben, aber, wie viele ihrer Kollegen, Probleme mit der Ergonomie des Drehschalters haben.

Die 5 Original Sounds:

Position	Sound	brummfrei
1	Halshumbucker	x
2	innere Spulen der Humbucker parallel	x
3	innere Spulen der Humbucker seriell	x
4	äußere Spulen der Humbucker parallel	x
5	Steghumbucker	x

Terminal	Anschluss
1	Masse
2	Steghumbucker –Pol (ohne Abschirmung)
3	Halshumbucker +Pol
4	Halshumbucker serielle Verbindung
5	= 1 = Masse
6	Ausgang (zum Volume Poti) + Steghumbucker +Pol
7	Steghumbucker serielle Verbindung

Permanente Verbindungen:

Abschirmung Hals- und Stegpickup an Masse (z.B. a Terminal 5)
Halspickup –Pol an Masse (z.B. an das 2. Anschluss von Terminal 1)

Sollten innere und äußere Spulen vertauscht sein, müssen die jeweiligen + und –Pole der Humbucker vertauscht werden.

Eyb Guitars · Günter Eyb · Schillerstr. 48 · 71229 Leonberg · Tel.: 07152-24385
Fax: 07152-24399 · Email: eyb-guitars@t-online.de · Internet : www.eyb-guitars.eu

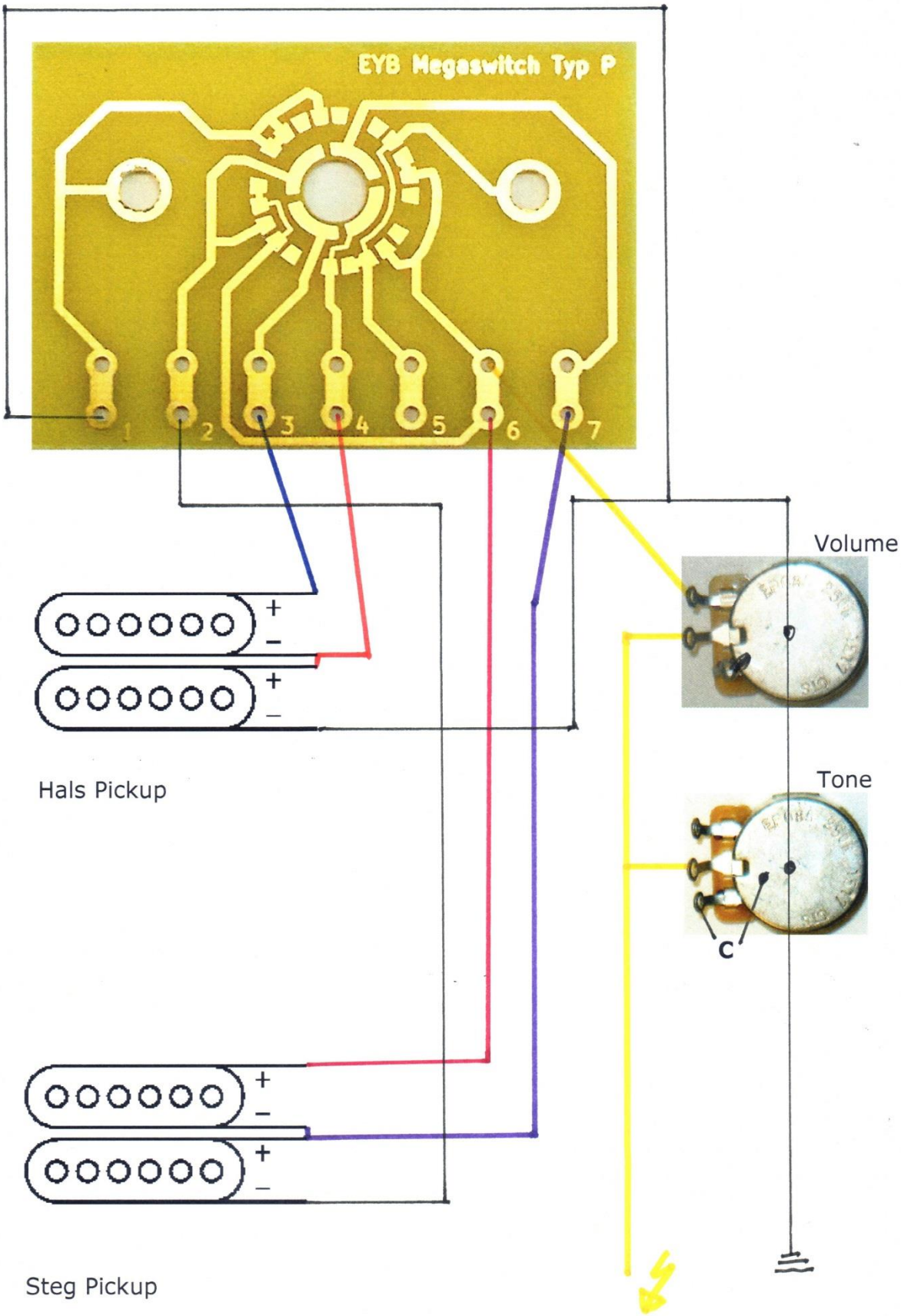
EYB Megaswitch Typ P
1
2
3
4
5
6
7
Volume
Tone
C
Hals Pickup
Steg Pickup

Eyb Guitars

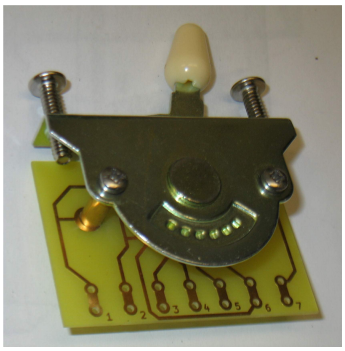

Eyb Megaswitch® Typ P

2 Humbucker # 2
mit Bypass für 2 HB parallel in Pos. 3

Die Version P des Megaswitch wurde kreiert für Gitarristen, die die 5 Pickup-Kombinationen der Paul Reed Smith Custom lieben, aber, wie viele ihrer Kollegen, Probleme mit der Ergonomie des Drehschalters haben.

Die 5 Original Sounds:

Position	Sound	Bypass Switch Pos. 1	brummfrei
1	Halshumbucker		x
2	innere Spulen der Humbucker parallel		x
3	innere Spulen der Humbucker seriell	(alt.: beide HB)	x
4	äußere Spulen der Humbucker parallel		x
5	Steghumbucker		x

Sound	Bypass Switch Pos. 2	
Beide Humbucker		x

Terminal	Anschluss
1	Masse
2	Bypass Switch G
3	Halshumbucker +Pol
4	Bypass Switch J
5	= 1 = Masse
6	Ausgang (zum Volume Poti) + Steghumbucker +Pol
7	Bypass Switch D

Permanente Verbindungen:

Abschirmung Hals- und Stegpickup an Masse (z.B. an Terminal 5)
Halspickup –Pol an Masse (z.B. an den 2. Anschluss von Terminal 1)

Sollten innere und äußere Spulen vertauscht sein, müssen die jeweiligen + und –Pole der Humbucker vertauscht werden.

Bypass-Switch für 2 Humbucker parallel in Position 3 (4-polig on/on):

Schaltrichtung

◀ ----------▶

A =	B = Output	C = Halspickup +Pol
D = 6	E = Steg s.V.	F =
G = 1	H = Steg –Pol	I = Masse
J = 4	K = Hals s.V.	L =

s.V. = serielle Verbindung

A	B	C
D	E	F
G	H	I
J	K	L

Eyb Guitars · Günter Eyb · Schillerstr. 48 · 71229 Leonberg · Tel.: 07152-24385
Fax: 07152-24399 · Email: eyb-guitars@t-online.de · Internet : www.eyb-guitars.eu

Eyb Guitars

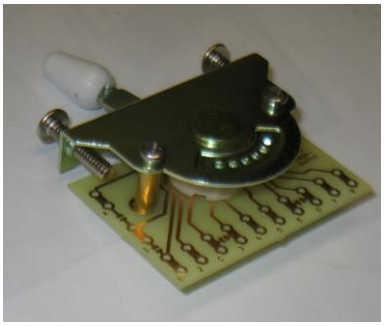

Eyb Megaswitch® Typ S

3 Single Coils # 1

Empfohlene Magnetpolaritäten: N S N oder umgekehrt

Position	Sound	brummfrei
1	Halspickup	
2	Hals- und Mittelpickup	x
3	Mittelpickup	
4	Mittel- und Stegpickup	x
5	Stegpickup	

Terminal	Anschluss
1	Tonepoti für Mittelpickup
2	Halspickup +Pol
A	frei
3	Stegpickup +Pol
4	Ausgang (zum Volume Poti), verbinden mit 8
B	frei
5	Mittelpickup +Pol
C	frei
6	Tonepoti für Halspickup
D	frei
7	frei
8	Ausgang (zum Volume Poti)

Permanente Anschlüsse:
Alle –Pole der Pickups an Masse

Terminals A – D können für alternative Tonepoti- oder Pickupkombinationen benutzt werden.

Eyb Guitars · Günter Eyb · Schillerstr. 48 · 71229 Leonberg · Tel.: 07152-24385
Fax: 07152-24399 · Email: eyb-guitars@t-online.de · Internet : www.eyb-guitars.eu

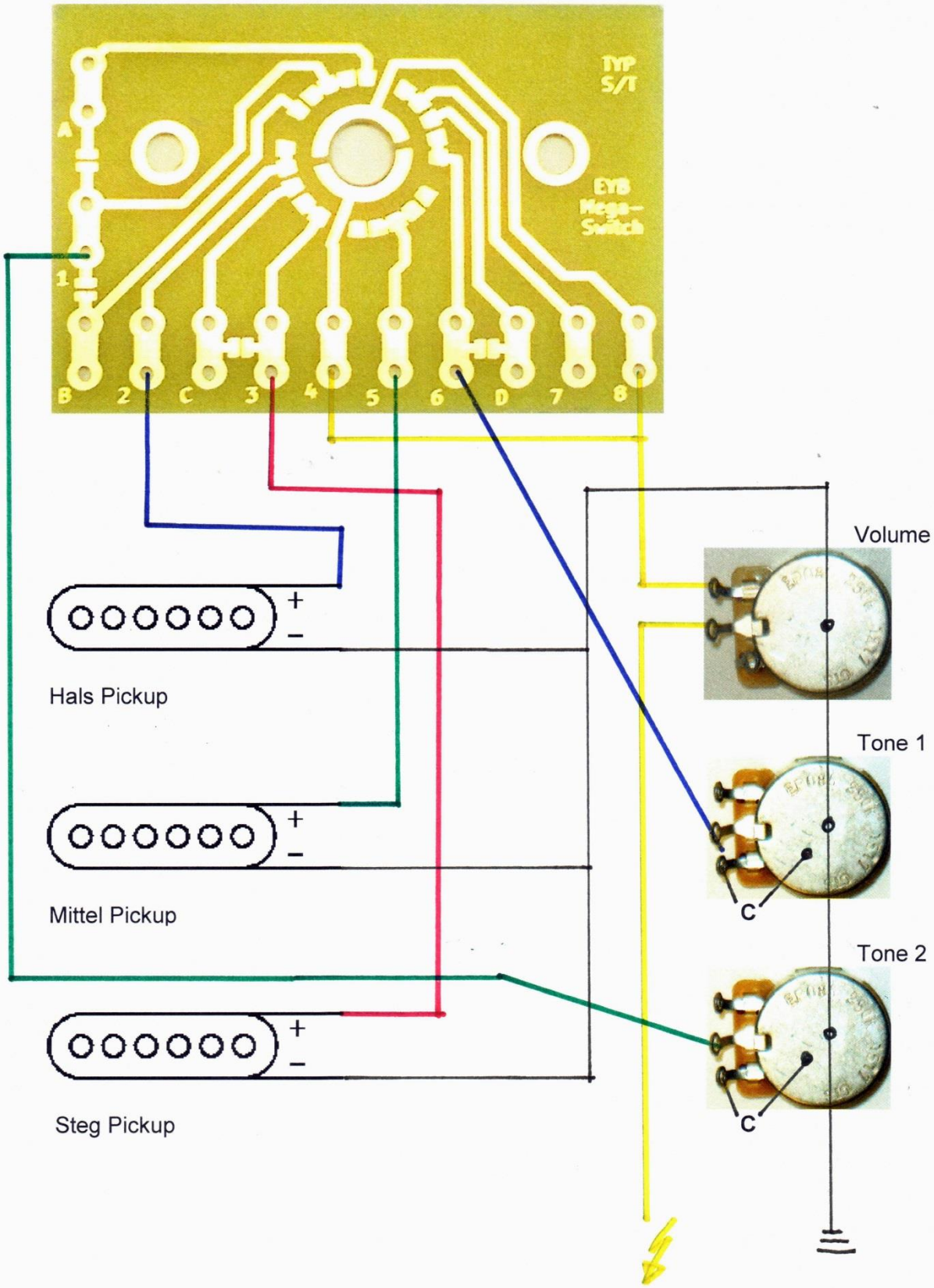
TYP
S/T
EYB
Mega-
Switch
A
1
B
2
C
3
4
5
6
D
7
8
Volume
Tone 1
Tone 2
C
C
Hals Pickup
Mittel Pickup
Steg Pickup
+
–
+
–
+
–

Eyb Guitars

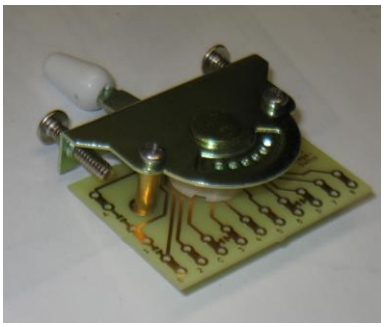

Eyb Megaswitch® 3.0 Typ S

3 Single Coils # 2

Empfohlene Magnetpolaritäten: N S N oder umgekehrt

Position	Sound	brummfrei
1	Halspickup	
2	Hals- und Mittelpickup	x
3	Alle 3 Pickups	
4	Mittel- und Stegpickup	x
5	Stegpickup	

Terminal	Anschluss
A	frei
1	Mittelpickup +Pol
B	frei
2	Tonepoti für Halspickup
C	verbinden mit 3
3	Stegpickup +Pol
4	Ausgang (zum Volumepoti) verbinden mit 8
5	Tonepoti für Mittelpickup
6	Halspickup +Pol
D	verbinden mit 6
7	frei
8	Ausgang (zum Volumepoti) verbinden mit 4

Permanente Anschlüsse.
Alle –Pole der Pickups an Masse

Eyb Guitars · Günter Eyb · Schillerstr. 48 · 71229 Leonberg · Tel.: 07152-24385
Fax: 07152-24399 · Email: eyb-guitars@t-online.de · Internet : www.eyb-guitars.eu

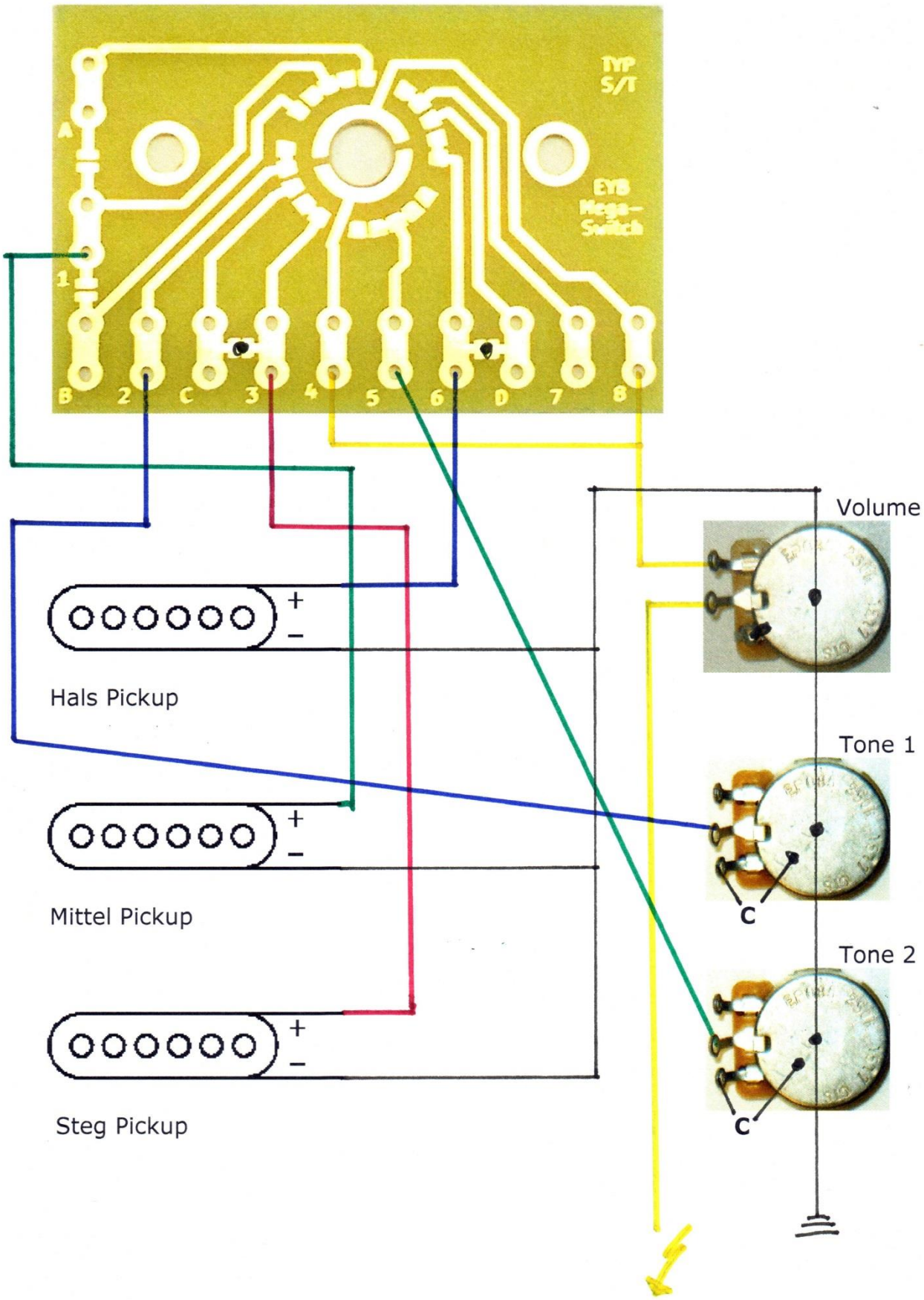
TYP
S/T
EYB
Mega-
Switch
A
1
B
2
C
3
4
5
6
D
7
8
Volume
Tone 1
Tone 2
C
C
Hals Pickup
Mittel Pickup
Steg Pickup
+
–
+
–
+
–

Eyb Guitars

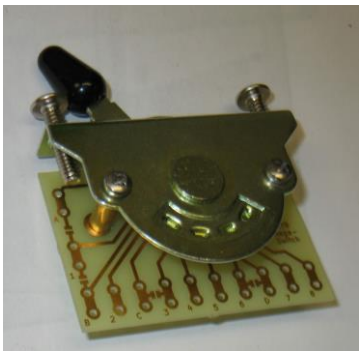

Eyb Megaswitch® Typ T

2 Single Coils # 1

Empfohlene Magnetpolatitäten: N S oder umgekehrt

Position	Sound	brummfrei
1	Halspickup	
2	Steg- und Halspickup	x
3	Stegpickup	

Terminal	Anschluss
A	frei
1	Halspickup +Pol, verbinden mit 2
B	frei
2	Verbinden mit 1
C	frei
3	Stegpickup +Pol, verbinden mit 5
4	Ausgang (zum Volume Poti), verbinden mit 8
5	Verbinden mit 3
6	frei
D	frei
7	frei
8	Ausgang (zum Volume Poti)

Permanente Anschlüsse:
Alle –Pole der Pickups an Masse

Terminals A – D können für alternative Tonepoti- oder Pickupkombinationen benutzt werden.

Eyb Guitars · Günter Eyb · Schillerstr. 48 · 71229 Leonberg · Tel.: 07152-24385
Fax: 07152-24399 · Email: eyb-guitars@t-online.de · Internet : www.eyb-guitars.eu

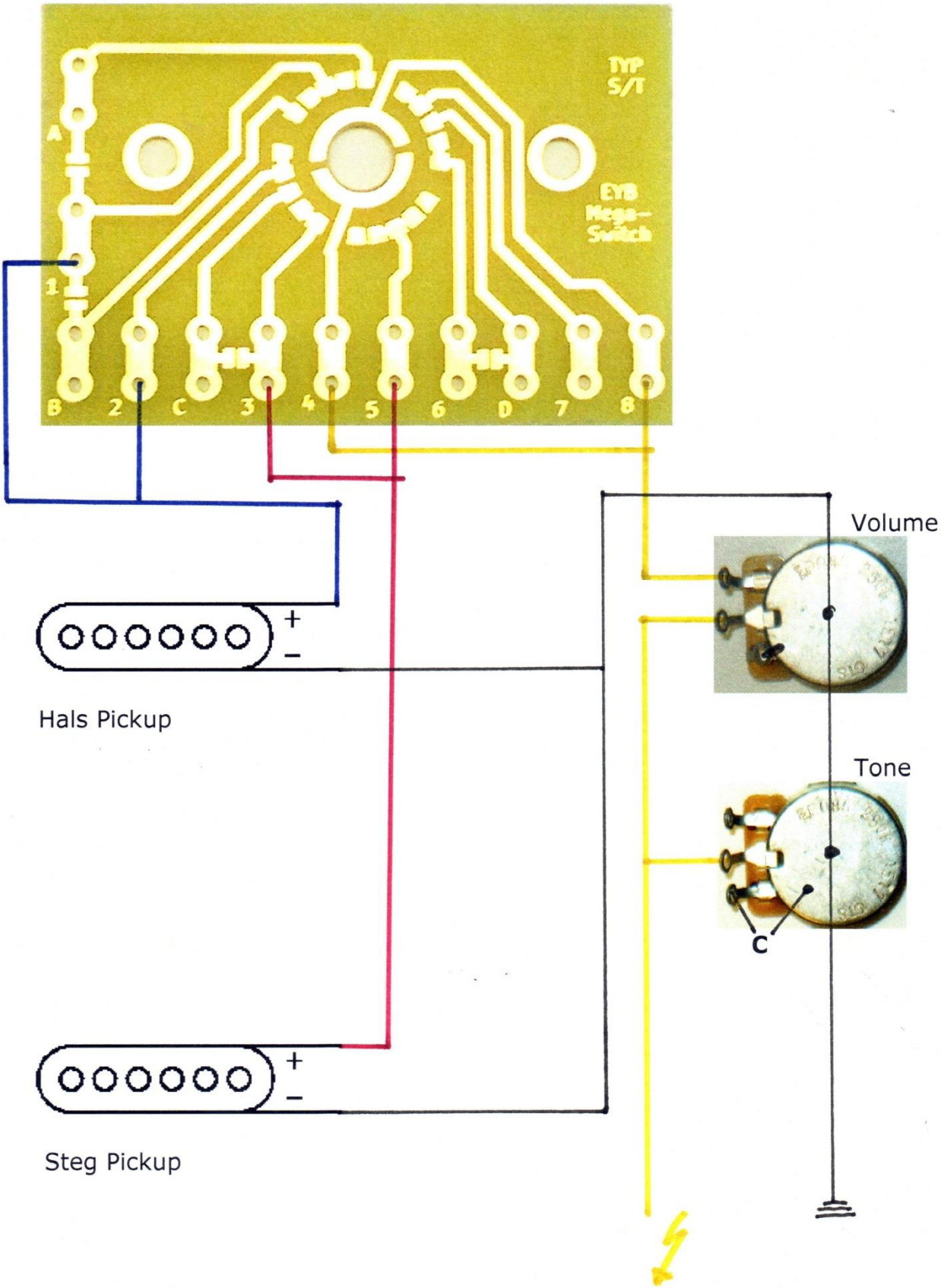
TYP
S/T
EYB
Mega-
Switch
A
1
B
2
C
3
4
5
6
D
7
8
Volume
Tone
C
Hals Pickup
Steg Pickup
+
–
+
–

Eyb Guitars

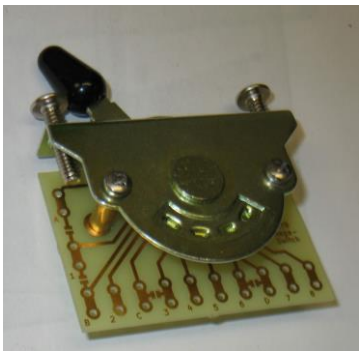

Eyb Megaswitch® Typ T

2 Single Coils # 2

Empfohlene Magnetpolaritäten: N S oder umgekehrt

Hierbei werden weniger Überbrückungskabel benötigt

Position	Sound	brummfrei
1	Halspickup	
2	Steg- und Halspickup	x
3	Stegpickup	

Terminal	Anschluss
A	frei
1	frei
B	frei
2	frei
C	verbinden mit 3
3	Stegpickup +Pol, verbinden mit C über Lötbrücke
4	Ausgang zum Volumepoti, verbinden mit 8
5	frei
6	Halspickup +Pol, verbinden mit D über Lötbrücke
D	verbinden mit 6
7	frei
8	Ausgang (zum Volume Poti)

Permanente Anschlüsse:
Alle –Pole und Abschirmkabel der Pickups an Masse

Eyb Guitars · Günter Eyb · Schillerstr. 48 · 71229 Leonberg · Tel.: 07152-24385
Fax: 07152-24399 · Email: eyb-guitars@t-online.de · Internet : www.eyb-guitars.eu

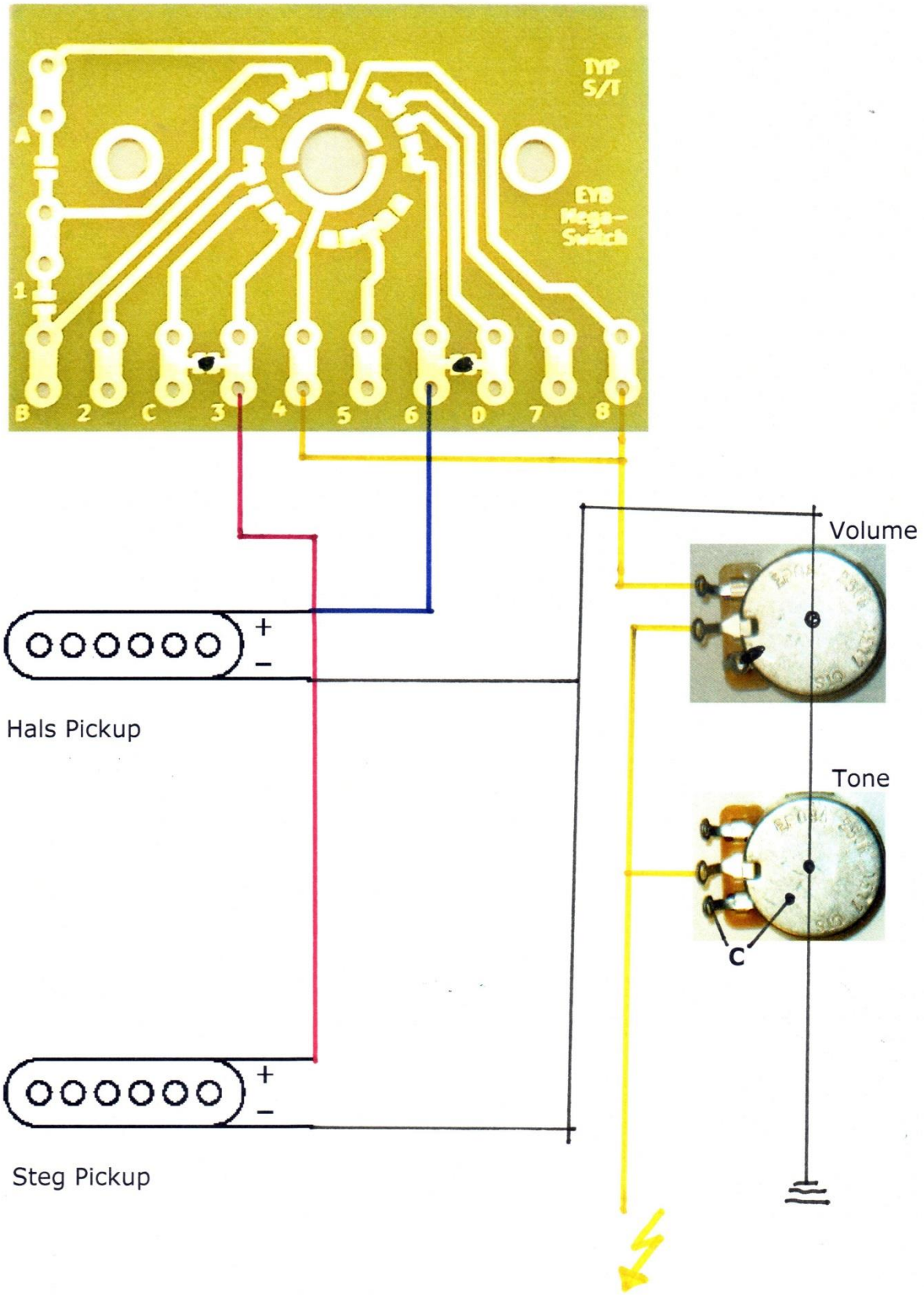
TYP
S/T
EYB
Mega-
Switch
A
1
B
2
C
3
4
5
6
D
7
8
Volume
Tone
C
+
–
Hals Pickup
+
–
Steg Pickup

Schaltbild # 66 für Eyb Megaswitch® 3.0 Typ M HSH

Humbucker / Single Coil / Humbucker
Polaritäten:

Hals	Mitte	Steg
NS	S	NS

Pos	Sound
1	Halshumbucker
2	Halshumbucker gesplittet, halsseitige Spule + Mittelpickup
3	Steghumbucker gesplittet + Halshunmbucker gesplittet, seriell
4	Steghumbucker gesplittet, halsseitige Spule + Mittelpickup
5	Steghumbucker

Terminal	Anschlüsse
A	Halshumbucker +Pol
A1	Ausgang (Volume Poti)
A2	Ausgang
A3	= D3
A4	frei
A5	frei
B	Mittelpickup +Pol
B1	frei
B2	Ausgang (= A)
B3	frei
B4	Ausgang (= A = B2)
B5	frei

Terminal	Anschlüsse
C	Masse
C1	frei
C2	Halshumbucker serielle Verbindung
C3	= C2
C4	Steghumbucker –Pol
C5	= C4
D	Steghumbucker serielle Verbindung
D1	frei
D2	frei
D3	= A3
D4	Ausgang
D5	frei

Permanente Verbindungen:

Halshumbucker –Pol an Masse, Mittelpickup –Pol an Masse, Steghumbucker +Pol an Ausgang

Eyb Guitars · Günter Eyb · Schillerstr. 48 · 71229 Leonberg · Tel.: 07152-24385

Fax: 07152-24399 · Email: eyb-guitars@t-online.de · Internet : www.eyb-guitars.eu